見積参考資料

工事名　Ｒ４波土　久尾宍喰浦線　海・久保　道路改良工事（２）

土木工事設計労務単価及び
設計業務委託等技術者単価については
令和５年３月から適用する単価を採用している。

◇経費情報◇

工種区分	道路改良工事
単価地区	美波１
施工地域・工事場所	一般交通影響有り（２）－２
前金支出割合	補正を行わない
契約保証	金銭的保証
現場環境改善費	計上しない

注意

「見積参考資料」は入札参加者の迅速で適正な工事費の見積りのための一資料であり、請負契約を拘束するものではない。

設計内訳書（本01）

工事名	Ｒ４波土　久尾宍喰浦線　海・久保　道路改良工事（２）	事業区分 工事区分	道路新設･改築 道路改良

工事区分・工種・種別・細別	規格	単位	数量	単価	金額	数量・金額増減	摘要
道路改良		式	1				
道路土工		式	1				
掘削工		式	1				
掘削	土質:土砂,施工方法:片切掘削	m3	10				単　1号
掘削	土質:土砂,施工方法:ｵｰﾌﾟﾝｶｯﾄ,押土:有り,施工数量:普通土30,000m3未満又は湿地軟弱土	m3	170				単　2号
路体盛土工		式	1				
路体(築堤)盛土	施工幅員:4.0m以上	m3	80				単　3号
路床盛土工		式	1				
路床盛土	施工幅員:4.0m以上	m3	740				単　4号
路床盛土	施工幅員:2.5m以上4.0m未満	m3	5				単　5号
路床盛土	施工幅員:2.5m未満	m3	2				単　6号
積込(ﾙｰｽﾞ)	土質:土砂,作業内容:土量50,000m3未満	m3	710				単　7号
土砂等運搬 仮置き場から運搬	土質:土砂(岩塊･玉石混り土含む)	m3	710				単　8号

設計内訳書（本01）

工事名	Ｒ４波土　久尾宍喰浦線　海・久保　道路改良工事（２）	事業区分 工事区分	道路新設･改築 道路改良

工事区分・工種・種別・細別	規格	単位	数量	単価	金額	数量・金額増減	摘要
路肩盛土工		式	1				
路肩盛土	小規模	m3	60				単　9号
法面整形工		式	1				
法面整形(切土部)	現場制約:無し,土質:ﾚｷ質土､砂及び砂質土､粘性土	m2	1				単　10号
法面整形(盛土部)	法面締固め:無し,現場制約:無し	m2	420				単　11号
排水構造物工		式	1				
作業土工		式	1				
床掘り	土質:土砂	m3	60				単　12号
埋戻し	土質:土砂	m3	30				単　13号
埋戻し	土質:土砂	m3	30				単　14号
基面整正		m2	40				単　15号
管渠工		式	1				
鉄筋ｺﾝｸﾘｰﾄ台付管 １号管渠	管規格:２種管	m	9				単　16号

設計内訳書（本01）

工事名	Ｒ４波土　久尾宍喰浦線　海・久保　道路改良工事（２）	事業区分 工事区分	道路新設･改築 道路改良

工事区分・工種・種別・細別	規格	単位	数量	単価	金額	数量・金額増減	摘要
鉄筋ｺﾝｸﾘｰﾄ台付管 ２号管渠	管規格：１種管	m	25				単　17号
高密度ﾎﾟﾘｴﾁﾚﾝ管 ３号管渠		m	10				単　18号
集水桝･ﾏﾝﾎｰﾙ工		式	1				
現場打ち集水桝 １号集水桝	集水桝･街渠桝種類：現場打材，ｺﾝｸﾘｰﾄ規格：18-8-25(高炉)，法面作業補正：無し	箇所	1				単　19号
現場打ち集水桝 ２号集水桝	集水桝･街渠桝種類：現場打材，ｺﾝｸﾘｰﾄ規格：18-8-25(高炉)，法面作業補正：無し	箇所	1				単　20号
現場打ち集水桝 ３号集水桝	集水桝･街渠桝種類：現場打材，ｺﾝｸﾘｰﾄ規格：18-8-25(高炉)，法面作業補正：無し	箇所	2				単　21号
現場打ち集水桝 ４号集水桝	集水桝･街渠桝種類：現場打材，ｺﾝｸﾘｰﾄ規格：18-8-25(高炉)，法面作業補正：無し	箇所	1				単　22号
現場打ち集水桝 ５号集水桝	集水桝･街渠桝種類：現場打材，ｺﾝｸﾘｰﾄ規格：18-8-25(高炉)，法面作業補正：無し	箇所	1				単　23号
鋼製桝蓋 １号集水桝	T-25，500*500 ﾎﾞﾙﾄ固定(細目)	枚	1				単　24号
鋼製桝蓋 ２号集水桝	T-25，500*500 ﾎﾞﾙﾄ固定	枚	1				単　25号
鋼製桝蓋 ３号，４号，５号集水桝	T-20，500*500 ﾎﾞﾙﾄ固定	枚	4				単　26号
場所打水路工		式	1				
場所打水路	ｺﾝｸﾘｰﾄ規格：18-8-25(高炉)	m	22				単　27号

設計内訳書（本01）

工事名	Ｒ４波土　久尾宍喰浦線　海・久保　道路改良工事（２）	事業区分 工事区分	道路新設･改築 道路改良

工事区分・工種・種別・細別	規格	単位	数量	単価	金額	数量・金額増減	摘要
縁石工		式	1				
作業土工		式	1				
床掘り	土質:土砂	m3	5				単　28号
埋戻し	土質:土砂	m3	2				単　29号
縁石工		式	1				
歩車道境界ﾌﾞﾛｯｸ	ﾌﾞﾛｯｸ規格:A種(150/170×200×600)	m	16				単　30号
歩車道境界ﾌﾞﾛｯｸ	ﾌﾞﾛｯｸ規格:A種　擦付け袖用	m	1				単　31号
歩車道境界ﾌﾞﾛｯｸ	ﾌﾞﾛｯｸ規格:A種　歩道横断用	m	8				単　32号
防護柵工		式	1				
防止柵工		式	1				
転落(横断)防止柵	柵高:1.1m,作業区分:ｺﾝｸﾘｰﾄ建込	m	22				単　33号
構造物撤去工		式	1				
防護柵撤去工		式	1				

設計内訳書（本01）

工事名	Ｒ４波土　久尾宍喰浦線　海・久保　道路改良工事（２）	事業区分 工事区分	道路新設･改築 道路改良

工事区分・工種・種別・細別	規格	単位	数量	単価	金額	数量・金額増減	摘要
転落防止柵撤去		m	31				単　34号
構造物取壊し工		式	1				
ｺﾝｸﾘｰﾄ構造物取壊し		m3	25				単　35号
舗装版切断		m	66				単　36号
汚泥処分		m3	0.08				単　37号 0.023*0.05*66
舗装版取壊し t=4cm		m2	35				単　38号
舗装版取壊し t=5cm		m2	26				単　39号
ｱｽﾌｧﾙﾄ殻運搬		m3	11				単　40号
ｱｽﾌｧﾙﾄ殻処分		m3	11				単　41号
側溝蓋撤去		枚	31				単　42号
縁石撤去		m	31				単　43号
仮設工		式	1				
仮橋･仮桟橋工		式	1				

設計内訳書（本01）

工事名	Ｒ４波土　久尾宍喰浦線　海・久保　道路改良工事（２）	事業区分 工事区分	道路新設･改築 道路改良

工事区分・工種・種別・細別	規格	単位	数量	単価	金額	数量・金額増減	摘要
仮橋上部	作業区分:架設	t	8.25				単　44号
覆工板設置･撤去[仮橋･仮桟橋]		m2	64				単　45号
仮設高欄	形式区分:ｶﾞｰﾄﾞﾚｰﾙ型,作業区分:設置	m	16				単　46号
橋脚		式	1				内　1号
土留･仮締切工		式	1				
土留板		m3	0.4				単　47号
土のう		袋	34				単　48号
交通管理工		式	1				
交通誘導警備員	B	人日	10				単　49号
付帯工		式	1				
作業土工		式	1				
床掘り		m3	0.2				単　50号
付帯工		式	1				

設計内訳書（本01）

工事名	Ｒ４波土　久尾宍喰浦線　海・久保　道路改良工事（２）	事業区分 工事区分	道路新設･改築 道路改良

工事区分・工種・種別・細別	規格	単位	数量	単価	金額	数量・金額増減	摘要
止め壁		箇所	2				単　51号
標識工		箇所	1				単　52号
直接工事費		式	1				
共通仮設		式	1				
共通仮設費		式	1				
運搬費		式	1				
重建設機械分解組立輸送費		回	1				単　53号
仮設材運搬費		t	36				単　54号
準備費		式	1				
工事看板		式	1				内　2号
共通仮設費（率計上）		式	1				
純工事費		式	1				
現場管理費		式	1				

設計内訳書（本01）

工事名	Ｒ４波土　久尾宍喰浦線　海・久保　道路改良工事（２）	事業区分 工事区分	道路新設･改築 道路改良

工事区分・工種・種別・細別	規格	単位	数量	単価	金額	数量・金額増減	摘要
工事原価		式	1				
一般管理費等		式	1				
工事価格		式	1				
消費税額及び地方消費税額		式	1				
工事費計		式	1				

一式当り内訳書

単価使用年月	2023.03
歩掛適用年月	2023.03
労務調整係数	1.000-00000　0.0　0

内　1号	橋脚

名称・規格	条件	単位	数量	単価	金額	数量・金額増減	摘要
杭橋脚打込み工	H400,無,10m以下,ｸﾛｰﾗｸﾚｰﾝ油圧ﾗﾁｽｼﾞﾌﾞ型 70t吊	本	10				単　68号
杭橋脚設置･撤去工 (杭基礎形式)	設置,ｸﾛｰﾗｸﾚｰﾝ油圧ﾗﾁｽｼﾞﾌﾞ型 70t吊	t	1.9				単　69号
H形鋼杭賃料	H400,9m/本,210日,有,540日,有,無,1回	本	10				単　70号
材料費(t)		t	1.9				単　71号
合計							

一式当り内訳書

単価使用年月	2023.03
歩掛適用年月	2023.03
労務調整係数	1.000-00000　0.0　0

内　2号	工事看板						
名称・規格	条件	単位	数量	単価	金額	数量・金額増減	摘要
工事看板		式	1				
合計							

1次単価表

単価使用年月	2023.03
歩掛適用年月	2023.03
労務調整係数	1.000-00000　0.0　0

単　1号	掘削	土質:土砂,施工方法:片切掘削	単位	m3	単位数量	1	単価	

名称・規格	条件	単位	数量	単価	金額	摘要
掘削	土砂,片切掘削	m3	1			
合計						
単価						円／m3

1次単価表

単価使用年月	2023.03
歩掛適用年月	2023.03
労務調整係数	1.000-00000　0.0　0

単　2号	掘削	土質:土砂,施工方法:ｵｰﾌﾟﾝｶｯﾄ,押土:有り,施工数量:普通土30,000m3未満又は湿地軟弱土	単位	m3	単位数量	1	単価	

名称・規格	条件	単位	数量	単価	金額	摘要
掘削	土砂,ｵｰﾌﾟﾝｶｯﾄ,有り,普通土30,000m3未満･湿地軟弱土	m3	1			
合計						
単価						円／m3

1次単価表

単価使用年月	2023.03
歩掛適用年月	2023.03
労務調整係数	1.000-00000　0.0　0

単　3号	路体(築堤)盛土	施工幅員:4.0m以上	単位	m3	単位数量	1	単価	

名称・規格	条件	単位	数量	単価	金額	摘要
路体(築堤)盛土	4.0m以上,10,000m3未満,無し	m3	1			
合計						
単価						円／m3

1次単価表

単価使用年月	2023.03
歩掛適用年月	2023.03
労務調整係数	1.000-00000　0.0　0

単　4号	路床盛土	施工幅員:4.0m以上	単位	m3	単位数量	1	単価	

名称・規格	条件	単位	数量	単価	金額	摘要
路床盛土	4.0m以上,10,000m3未満,無し	m3	1			
合計						
単価						円／m3

１次単価表

単価使用年月	2023.03
歩掛適用年月	2023.03
労務調整係数	1.000-00000　0.0　0

単　5号	路床盛土	施工幅員:2.5m以上4.0m未満	単位	m3	単位数量	1	単価	

名称・規格	条件	単位	数量	単価	金額	摘要
路床盛土	2.5m以上4.0m未満	m3	1			
合計						
単価						円／m3

１次単価表

単価使用年月	2023.03
歩掛適用年月	2023.03
労務調整係数	1.000-00000　0.0　0

単　6号	路床盛土	施工幅員:2.5m未満	単位	m3	単位数量	1	単価	

名称・規格	条件	単位	数量	単価	金額	摘要
路床盛土	2.5m未満	m3	1			
合計						
単価						円／m3

1次単価表

単価使用年月	2023.03
歩掛適用年月	2023.03
労務調整係数	1.000-00000　0.0　0

単　7号	積込(ﾙｰｽﾞ)	土質:土砂,作業内容:土量50,000m3未満	単位	m3	単位数量	1	単価	

名称・規格	条件	単位	数量	単価	金額	摘要
積込(ﾙｰｽﾞ)	土砂,土量50,000m3未満	m3	1			
合計						
単価						円／m3

1次単価表

単価使用年月	2023.03
歩掛適用年月	2023.03
労務調整係数	1.000-00000　0.0　0

単　8号	土砂等運搬 仮置き場から運搬	土質:土砂(岩塊･玉石混り土含む)	単位	m3	単位数量	1	単価	

名称・規格	条件	単位	数量	単価	金額	摘要
土砂等運搬	標準,ﾊﾞｯｸﾎｳ山積0.8m3(平積0.6m3),土砂(岩塊･玉石混り土含む),無し,3.0km以下	m3	1			
合計						
単価						円／m3

1次単価表

単価使用年月	2023.03
歩掛適用年月	2023.03
労務調整係数	1.000-00000　0.0　0

単　9号	路肩盛土	小規模	単位	m3	単位数量	1	単価	

名称・規格	条件	単位	数量	単価	金額	摘要
路体(築堤)盛土	2.5m未満	m3	1			
合計						
単価						円／m3

1次単価表

単価使用年月	2023.03
歩掛適用年月	2023.03
労務調整係数	1.000-00000　0.0　0

単　10号	法面整形(切土部)	現場制約:無し,土質:ﾚｷ質土、砂及び砂質土、粘性土	単位	m2	単位数量	1	単価	

名称・規格	条件	単位	数量	単価	金額	摘要
法面整形	切土部,無し,ﾚｷ質土、砂及び砂質土、粘性土,全ての費用	m2	1			
合計						
単価						円／m2

1次単価表

単価使用年月	2023.03
歩掛適用年月	2023.03
労務調整係数	1.000-00000　0.0　0

単　11号	法面整形(盛土部)	法面締固め:無し,現場制約:無し	単位	m2	単位数量	1	単価	

名称・規格	条件	単位	数量	単価	金額	摘要
法面整形	盛土部,無し,無し,ﾚｷ質土､砂及び砂質土､粘性土,全ての費用	m2	1			
合計						
単価						円／m2

1次単価表

単価使用年月	2023.03
歩掛適用年月	2023.03
労務調整係数	1.000-00000　0.0　0

単　12号	床掘り	土質:土砂	単位	m3	単位数量	1	単価	

名称・規格	条件	単位	数量	単価	金額	摘要
床掘り	土砂,平均施工幅1m以上2m未満,無し,無し	m3	1			
合計						
単価						円／m3

１次単価表

単価使用年月	2023.03
歩掛適用年月	2023.03
労務調整係数	1.000-00000　0.0　0

単　13号	埋戻し	土質:土砂	単位	m3	単位数量	1	単価	

名称・規格	条件	単位	数量	単価	金額	摘要
埋戻し	最大埋戻幅1m以上4m未満	m3	1			
合計						
単価						円／m3

１次単価表

単価使用年月	2023.03
歩掛適用年月	2023.03
労務調整係数	1.000-00000　0.0　0

単　14号	埋戻し	土質:土砂	単位	m3	単位数量	1	単価	

名称・規格	条件	単位	数量	単価	金額	摘要
埋戻し	最大埋戻幅1m未満	m3	1			
合計						
単価						円／m3

１次単価表

単価使用年月	2023.03
歩掛適用年月	2023.03
労務調整係数	1.000-00000　0.0　0

単　15号	基面整正		単位	m2	単位数量	1	単価	

名称・規格	条件	単位	数量	単価	金額	摘要
基面整正		m2	1			
合計						
単価						円／m2

１次単価表

単価使用年月	2023.03
歩掛適用年月	2023.03
労務調整係数	1.000-00000　0.0　0

単　16号	鉄筋ｺﾝｸﾘｰﾄ台付管 １号管渠	管規格：２種管	単位	m	単位数量	1	単価	

名称・規格	条件	単位	数量	単価	金額	摘要
鉄筋ｺﾝｸﾘｰﾄ台付管	据付,350mm,2m/個,全ての費用	m	1			
合計						
単価						円／m

１次単価表

単価使用年月	2023.03
歩掛適用年月	2023.03
労務調整係数	1.000-00000　0.0　0

単　17号	鉄筋ｺﾝｸﾘｰﾄ台付管 ２号管渠	管規格：１種管	単位	m	単位数量	1	単価	

名称・規格	条件	単位	数量	単価	金額	摘要
鉄筋ｺﾝｸﾘｰﾄ台付管	据付,300mm,2m/個,全ての費用	m	1			
合計						
単価						円／m

１次単価表

単価使用年月	2023.03
歩掛適用年月	2023.03
労務調整係数	1.000-00000　0.0　0

単　18号	高密度ﾎﾟﾘｴﾁﾚﾝ管 ３号管渠		単位	m	単位数量	10	単価	

名称・規格	条件	単位	数量	単価	金額	摘要
材料費 耐圧ﾎﾟﾘｴﾁﾚﾝﾘﾌﾞ管(ﾊｳｴﾙ管)設置工		m	10			
材料費 耐圧ﾎﾟﾘｴﾁﾚﾝﾘﾌﾞ管(ﾊｳｴﾙ管)損料		本	2			
裏込砕石	再生ｸﾗｯｼｬﾗﾝ 40～0,全ての費用	m3	5			
合計						
単価						円／m

１次単価表

単価使用年月	2023.03
歩掛適用年月	2023.03
労務調整係数	1.000-00000　0.0　0

単　19号	現場打ち集水桝 １号集水桝	集水桝･街渠桝種類:現場打材,ｺﾝｸﾘｰﾄ規格:18-8-25(高炉),法面作業補正:無し	単位	箇所	単位数量	1	単価	

名称・規格	条件	単位	数量	単価	金額	摘要
現場打ち集水桝･街渠桝(本体)	18-8-25(高炉),0.28m3を超え0.30m3以下,人力打設,一般養生･特殊養生(練炭)	箇所	1			
合計						
単価						円／箇所

１次単価表

単価使用年月	2023.03
歩掛適用年月	2023.03
労務調整係数	1.000-00000　0.0　0

単　20号	現場打ち集水桝 ２号集水桝	集水桝･街渠桝種類:現場打材,ｺﾝｸﾘｰﾄ規格:18-8-25(高炉),法面作業補正:無し	単位	箇所	単位数量	1	単価	

名称・規格	条件	単位	数量	単価	金額	摘要
現場打ち集水桝･街渠桝(本体)	18-8-25(高炉),0.30m3を超え0.32m3以下,人力打設,一般養生･特殊養生(練炭)	箇所	1			
合計						
単価						円／箇所

１次単価表

単価使用年月	2023.03
歩掛適用年月	2023.03
労務調整係数	1.000-00000　0.0　0

単　21号	現場打ち集水桝 ３号集水桝	集水桝･街渠桝種類:現場打材,ｺﾝｸﾘｰﾄ規格:18-8-25(高炉),法面作業補正:無し	単位	箇所	単位数量	1	単価	

名称・規格	条件	単位	数量	単価	金額	摘要
現場打ち集水桝･街渠桝(本体)	18-8-25(高炉),0.34m3を超え0.36m3以下,人力打設,一般養生･特殊養生(練炭)	箇所	1			
合計						
単価						円／箇所

１次単価表

単価使用年月	2023.03
歩掛適用年月	2023.03
労務調整係数	1.000-00000　0.0　0

単　22号	現場打ち集水桝 ４号集水桝	集水桝･街渠桝種類:現場打材,ｺﾝｸﾘｰﾄ規格:18-8-25(高炉),法面作業補正:無し	単位	箇所	単位数量	1	単価	

名称・規格	条件	単位	数量	単価	金額	摘要
現場打ち集水桝･街渠桝(本体)	18-8-25(高炉),0.36m3を超え0.38m3以下,人力打設,一般養生･特殊養生(練炭)	箇所	1			
合計						
単価						円／箇所

１次単価表

単価使用年月	2023.03
歩掛適用年月	2023.03
労務調整係数	1.000-00000　0.0　0

単　23号	現場打ち集水桝 ５号集水桝	集水桝･街渠桝種類:現場打材,ｺﾝｸﾘｰﾄ規格:18-8-25(高炉),法面作業補正:無し	単位	箇所	単位数量	1	単価	

名称・規格	条件	単位	数量	単価	金額	摘要
現場打ち集水桝･街渠桝(本体)	18-8-25(高炉),0.38m3を超え0.40m3以下,人力打設,一般養生･特殊養生(練炭)	箇所	1			
合計						
単価						円／箇所

１次単価表

単価使用年月	2023.03
歩掛適用年月	2023.03
労務調整係数	1.000-00000　0.0　0

単　24号	鋼製桝蓋 １号集水桝	T-25,500*500 ﾎﾞﾙﾄ固定(細目)	単位	枚	単位数量	1	単価	

名称・規格	条件	単位	数量	単価	金額	摘要
蓋版	据付け,無し,蓋版(各種),40を超え170kg/枚以下,無し,無し	枚	1			単　55号
合計						
単価						円／枚

１次単価表

単価使用年月	2023.03
歩掛適用年月	2023.03
労務調整係数	1.000-00000　0.0　0

単　25号	鋼製桝蓋 ２号集水桝	T-25,500*500 ﾎﾞﾙﾄ固定	単位	枚	単位数量	1	単価	

名称・規格	条件	単位	数量	単価	金額	摘要
蓋版	据付け,無し,蓋版(各種),40を超え170kg/枚以下,無し,無し	枚	1			単　56号
合計						
単価						円／枚

１次単価表

単価使用年月	2023.03
歩掛適用年月	2023.03
労務調整係数	1.000-00000　0.0　0

単　26号	鋼製桝蓋 ３号,４号,５号集水桝	T-20,500*500 ﾎﾞﾙﾄ固定	単位	枚	単位数量	1	単価	

名称・規格	条件	単位	数量	単価	金額	摘要
蓋版	据付け,無し,蓋版(各種),40を超え170kg/枚以下,無し,無し	枚	1			単　57号
合計						
単価						円／枚

1次単価表

単価使用年月	2023.03
歩掛適用年月	2023.03
労務調整係数	1.000-00000　0.0　0

単　27号	場所打水路	ｺﾝｸﾘｰﾄ規格:18-8-25(高炉)	単位	m	単位数量	22	単価	

名称・規格	条件	単位	数量	単価	金額	摘要
ｺﾝｸﾘｰﾄ	小型構造物,人力打設,18-8-25(高炉),一般養生,無し,全ての費用	m3	6			
型枠	一般型枠,小型構造物	m2	50			
基礎砕石	12.5cmを超え17.5cm以下,再生ｸﾗｯｼｬﾗﾝ 40～0,全ての費用	m2	16			
目地板	瀝青質目地板t=10	m2	0.6			
合計						
単価						円／m

１次単価表

単価使用年月	2023.03
歩掛適用年月	2023.03
労務調整係数	1.000-00000　0.0　0

単　28号	床掘り	土質:土砂	単位	m3	単位数量	1	単価	

名称・規格	条件	単位	数量	単価	金額	摘要
床掘り	土砂,上記以外(小規模),全ての費用	m3	1			
合計						
単価						円／m3

１次単価表

単価使用年月	2023.03
歩掛適用年月	2023.03
労務調整係数	1.000-00000　0.0　0

単　29号	埋戻し	土質:土砂	単位	m3	単位数量	1	単価	

名称・規格	条件	単位	数量	単価	金額	摘要
埋戻し	最大埋戻幅1m未満	m3	1			
合計						
単価						円／m3

1次単価表

単価使用年月	2023.03
歩掛適用年月	2023.03
労務調整係数	1.000-00000　0.0　0

単　30号	歩車道境界ﾌﾞﾛｯｸ	ﾌﾞﾛｯｸ規格:A種(150/170×200×600)	単位	m	単位数量	1	単価	

名称・規格	条件	単位	数量	単価	金額	摘要
歩車道境界ﾌﾞﾛｯｸ	設置,A種(150/170×200×600),再生ｸﾗｯｼｬﾗﾝ RC-40,無し	m	1			
合計						
単価						円／m

1次単価表

単価使用年月	2023.03
歩掛適用年月	2023.03
労務調整係数	1.000-00000　0.0　0

単　31号	歩車道境界ﾌﾞﾛｯｸ	ﾌﾞﾛｯｸ規格:A種　擦付け袖用	単位	m	単位数量	1	単価	

名称・規格	条件	単位	数量	単価	金額	摘要
歩車道境界ﾌﾞﾛｯｸ	設置,各種(600mm以下、50kg未満),1.67個/m,再生ｸﾗｯｼｬﾗﾝ RC-40,無し	m	1			
合計						
単価						円／m

1次単価表

単価使用年月	2023.03
歩掛適用年月	2023.03
労務調整係数	1.000-00000　0.0　0

単　32号	歩車道境界ﾌﾞﾛｯｸ	ﾌﾞﾛｯｸ規格:A種　歩道横断用	単位	m	単位数量	1	単価	

名称・規格	条件	単位	数量	単価	金額	摘要
歩車道境界ﾌﾞﾛｯｸ	設置,各種(600mm以下､50kg未満),1.67個/m,再生ｸﾗｯｼｬﾗﾝ RC-40,無し	m	1			
合計						
単価						円／m

1次単価表

単価使用年月	2023.03
歩掛適用年月	2023.03
労務調整係数	1.000-00000　0.0　0

単　33号	転落(横断)防止柵	柵高:1.1m,作業区分:ｺﾝｸﾘｰﾄ建込	単位	m	単位数量	1	単価	

名称・規格	条件	単位	数量	単価	金額	摘要
防護柵(横断･転落防止柵)設置工	ｺﾝｸﾘｰﾄ建込,ﾋﾞｰﾑ式･ﾊﾟﾈﾙ式,3m,100m未満,無	m	1			単　58号
合計						
単価						円／m

1次単価表

単価使用年月	2023.03
歩掛適用年月	2023.03
労務調整係数	1.000-00000　0.0　0

単　34号	転落防止柵撤去		単位	m	単位数量	31	単価	

名称・規格	条件	単位	数量	単価	金額	摘要
防護柵(横断･転落防止柵)撤去工	ｺﾝｸﾘｰﾄ建込,ﾋﾞｰﾑ式･ﾊﾟﾈﾙ式,3m,無,無	m	31			単　59号
現場発生品･支給品運搬	ｸﾚｰﾝ装置付2t積2t吊,60.0km以下,0.3t超0.5t以下	回	1			
処分費 ｽｸﾗｯﾌﾟ　H1		t	0.4			
合計						
単価						円／m

1次単価表

単価使用年月	2023.03
歩掛適用年月	2023.03
労務調整係数	1.000-00000　0.0　0

単　35号	ｺﾝｸﾘｰﾄ構造物取壊し		単位	m3	単位数量	1	単価	
名称・規格		条件	単位	数量	単価	金額	摘要	
構造物とりこわし･運搬･処分 (複合)		無筋構造物,無し,無し,不要,無し,10.9以下	m3	1			単　60号	
合計								
単価							円／m3	

1次単価表

単価使用年月	2023.03
歩掛適用年月	2023.03
労務調整係数	1.000-00000　0.0　0

単　36号	舗装版切断		単位	m	単位数量	1	単価	
名称・規格		条件	単位	数量	単価	金額	摘要	
舗装版切断		ｱｽﾌｧﾙﾄ舗装版,15cm以下,全ての費用	m	1				
合計								
単価							円／m	

1次単価表

単価使用年月	2023.03
歩掛適用年月	2023.03
労務調整係数	1.000-00000　0.0　0

単　37号	汚泥処分		単位	m3	単位数量	1	単価	

名称・規格	条件	単位	数量	単価	金額	摘要
処分費 汚泥		m3	1			
合計						
単価						円／m3

1次単価表

単価使用年月	2023.03
歩掛適用年月	2023.03
労務調整係数	1.000-00000　0.0　0

単　38号	舗装版取壊し t=4cm		単位	m2	単位数量	1	単価	

名称・規格	条件	単位	数量	単価	金額	摘要
舗装版破砕	ｱｽﾌｧﾙﾄ舗装版,無し,不要,15cm以下, 有り,全ての費用	m2	1			
合計						
単価						円／m2

1次単価表

単価使用年月	2023.03
歩掛適用年月	2023.03
労務調整係数	1.000-00000　0.0　0

単　39号	舗装版取壊し t=5cm		単位	m2	単位数量	1	単価	
名称・規格		条件	単位	数量	単価	金額	摘要	
舗装版破砕		ｱｽﾌｧﾙﾄ舗装版,無し,不要,15cm以下,有り,全ての費用	m2	1				
合計								
単価							円／m2	

1次単価表

単価使用年月	2023.03
歩掛適用年月	2023.03
労務調整係数	1.000-00000　0.0　0

単　40号	ｱｽﾌｧﾙﾄ殻運搬		単位	m3	単位数量	1	単価	
名称・規格		条件	単位	数量	単価	金額	摘要	
ｱｽﾌｧﾙﾄ塊運搬		無し,11.5km以下	m3	1				
合計								
単価							円／m3	

１次単価表

単価使用年月	2023.03
歩掛適用年月	2023.03
労務調整係数	1.000-00000　0.0　0

単　41号	ｱｽﾌｧﾙﾄ殻処分		単位	m3	単位数量	1	単価	

名称・規格	条件	単位	数量	単価	金額	摘要
処分費(m3)		m3	1			単　61号
合計						
単価						円／m3

１次単価表

単価使用年月	2023.03
歩掛適用年月	2023.03
労務調整係数	1.000-00000　0.0　0

単　42号	側溝蓋撤去		単位	枚	単位数量	1	単価	

名称・規格	条件	単位	数量	単価	金額	摘要
蓋版	再利用撤去,無し,蓋版(各種),40kg/枚以下,無し,無し	枚	1			単　62号
合計						
単価						円／枚

１次単価表

単価使用年月	2023.03
歩掛適用年月	2023.03
労務調整係数	1.000-00000　0.0　0

単　43号	縁石撤去		単位	m	単位数量	1	単価	

名称・規格	条件	単位	数量	単価	金額	摘要
歩車道境界ﾌﾞﾛｯｸ撤去	処分	m	1			
合計						
単価						円／m

1次単価表

単価使用年月	2023.03
歩掛適用年月	2023.03
労務調整係数	1.000-00000　0.0　0

単　44号	仮橋上部	作業区分:架設	単位	t	単位数量	8.25	単価	

名称・規格	条件	単位	数量	単価	金額	摘要
上部工架設･撤去工	架設,ｸﾛｰﾗｸﾚｰﾝ油圧ﾗﾁｽｼﾞﾌﾞ型 70t吊	t	8.25			単　63号
材料費 主桁賃料　H598*302		t	6.8			
材料費 主桁　修理費及び損耗費		t	6.8			
材料費 鋼材材料費（上部）		t	2.6			
現場溶接	すみ肉脚長6mm	m	44			
合計						
単価						円／t

1次単価表

単価使用年月	2023.03
歩掛適用年月	2023.03
労務調整係数	1.000-00000　0.0　0

単　45号	覆工板設置･撤去[仮橋･仮桟橋]		単位	m2	単位数量	1	単価	

名称・規格	条件	単位	数量	単価	金額	摘要
覆工板設置･撤去工	設置,ｸﾛｰﾗｸﾚｰﾝ油圧ﾗﾁｽｼﾞﾌﾞ型 70t吊	m2	1			単　64号
覆工板賃料	覆工板(鋼製 補強型),7月,有,18月,有,1回	m2	1			単　65号
合計						
単価						円／m2

1次単価表

単価使用年月	2023.03
歩掛適用年月	2023.03
労務調整係数	1.000-00000　0.0　0

単　46号	仮設高欄	形式区分:ｶﾞｰﾄﾞﾚｰﾙ型,作業区分:設置	単位	m	単位数量	16	単価	

名称・規格	条件	単位	数量	単価	金額	摘要
高欄設置･撤去工	ｶﾞｰﾄﾞﾚｰﾙ型,設置,ｸﾛｰﾗｸﾚｰﾝ油圧ﾗﾁｽｼﾞﾌﾞ型 70t吊	m	16			単　66号
高欄賃料[仮橋･仮桟橋]		t	0.26			単　67号
現場溶接	すみ肉脚長6mm	m	28			
合計						
単価						円／m

１次単価表

単価使用年月	2023.03
歩掛適用年月	2023.03
労務調整係数	1.000-00000　0.0　0

単　47号	土留板		単位	m3	単位数量	1	単価	

名称・規格	条件	単位	数量	単価	金額	摘要
大型土のう袋材 土留板		m3	1			
合計						
単価						円／m3

１次単価表

単価使用年月	2023.03
歩掛適用年月	2023.03
労務調整係数	1.000-00000　0.0　0

単　48号	土のう		単位	袋	単位数量	1	単価	

名称・規格	条件	単位	数量	単価	金額	摘要
大型土のう工	製作･設置,流用土,6m以下	袋	1			単　72号
合計						
単価						円／袋

１次単価表

単価使用年月	2023.03
歩掛適用年月	2023.03
労務調整係数	1.000-00000　0.0　0

単　49号	交通誘導警備員	B	単位	人日	単位数量	1	単価	

名称・規格	条件	単位	数量	単価	金額	摘要
交通誘導警備員B		人日	1			単　73号
合計						
単価						円／人日

１次単価表

単価使用年月	2023.03
歩掛適用年月	2023.03
労務調整係数	1.000-00000　0.0　0

単　50号	床掘り		単位	m3	単位数量	1	単価	

名称・規格	条件	単位	数量	単価	金額	摘要
床掘り	土砂,上記以外(小規模),全ての費用	m3	1			
合計						
単価						円／m3

1次単価表

単価使用年月	2023.03
歩掛適用年月	2023.03
労務調整係数	1.000-00000　0.0　0

単　51号	止め壁		単位	箇所	単位数量	1	単価	

名称・規格	条件	単位	数量	単価	金額	摘要
ｺﾝｸﾘｰﾄ	小型構造物,人力打設,18-8-25(高炉),一般養生,無し,全ての費用	m3	0.1			
型枠	一般型枠,小型構造物	m2	1			
合計						
単価						円／箇所

1次単価表

単価使用年月	2023.03
歩掛適用年月	2023.03
労務調整係数	1.000-00000　0.0　0

単　52号	標識工		単位	箇所	単位数量	1	単価	

名称・規格	条件	単位	数量	単価	金額	摘要
標識板設置 (警戒･規制･指示･路線番号標識)	有,2基以下,無,無	基	1			単　74号
標識柱･基礎設置(路側式)	単柱式(基礎含む)φ60.5,2基以下,無,無,無,有,下地亜鉛ﾒｯｷ+静電粉体塗装(白色)	基	1			単　75号
合計						
単価						円／箇所

1次単価表

単価使用年月	2023.03
歩掛適用年月	2023.03
労務調整係数	1.000-00000　0.0　0

単　53号	重建設機械分解組立輸送費		単位	回	単位数量	1	単価	

名称・規格	条件	単位	数量	単価	金額	摘要
重建設機械分解組立輸送	分解組立+輸送(往復),ｸﾛｰﾗｸﾚｰﾝ系35超80下(ｸﾗﾑ0.6超2下,標準(1.0)	回	1			単　76号
合計						
単価						円／回

1次単価表

単価使用年月	2023.03
歩掛適用年月	2023.03
労務調整係数	1.000-00000　0.0　0

単　54号	仮設材運搬費		単位	t	単位数量	36	単価	

名称・規格	条件	単位	数量	単価	金額	摘要
仮設材等の運搬 (鋼矢板、H形鋼、覆工板、敷鉄板等)	北海道・東北・北陸・中・四国・九州,154km,12m以内,各種(実数入力),0,無	t	36			単　77号
仮設材等の積込み取卸し費	積込み、取卸し(片道分)	t	36			単　78号
合計						
単価						円／t

２次単価表

単価使用年月	2023.03
歩掛適用年月	2023.03
労務調整係数	1.000-00000　0.0　0

単　55号	蓋版	据付け,無し,蓋版(各種),40を超え170kg/枚以下,無し,無し	単位	枚	単位数量	100	単価	

名称・規格	条件	単位	数量	単価	金額	摘要
蓋版ｺﾝｸﾘｰﾄ･鋼製 昼間 170kg以下 制約無		枚	100			
側溝蓋 鋼製ｸﾞﾚｰﾁﾝｸﾞ T-25 500*500 ﾎﾞﾙﾄ固定(細目)		枚	100			
諸雑費(まるめ)		式	1			
合計						
単価						円／枚

２次単価表

単価使用年月	2023.03
歩掛適用年月	2023.03
労務調整係数	1.000-00000　0.0　0

単　56号	蓋版	据付け,無し,蓋版(各種),40を超え170kg/枚以下,無し,無し	単位	枚	単位数量	100	単価	

名称・規格	条件	単位	数量	単価	金額	摘要
蓋版ｺﾝｸﾘｰﾄ･鋼製 昼間 170kg以下 制約無		枚	100			
側溝蓋 鋼製ｸﾞﾚｰﾁﾝｸﾞ T-25 5000*500,ﾎﾞﾙﾄ固定		枚	100			
諸雑費(まるめ)		式	1			
合計						
単価						円／枚

２次単価表

単価使用年月	2023.03
歩掛適用年月	2023.03
労務調整係数	1.000-00000　0.0　0

単　57号	蓋版	据付け,無し,蓋版(各種),40を超え170kg/枚以下,無し,無し	単位	枚	単位数量	100	単価	

名称・規格	条件	単位	数量	単価	金額	摘要
蓋版ｺﾝｸﾘｰﾄ･鋼製 昼間 170kg以下 制約無		枚	100			
側溝蓋 鋼製ｸﾞﾚｰﾁﾝｸﾞ T-20 500*500,ﾎﾞﾙﾄ固定		枚	100			
諸雑費(まるめ)		式	1			
合計						
単価						円／枚

２次単価表

単価使用年月	2023.03
歩掛適用年月	2023.03
労務調整係数	1.000-00000　0.0　0

単　58号	防護柵(横断･転落防止柵)設置工	ｺﾝｸﾘｰﾄ建込,ﾋﾞｰﾑ式･ﾊﾟﾈﾙ式,3m,100m未満,無	単位	m	単位数量	100	単価	

名称・規格	条件	単位	数量	単価	金額	摘要
横断･転落防止柵設置工 CO建込用 ﾋﾞｰﾑ式･ﾊﾟﾈﾙ式		m	100			
防護柵(P種)		m	100			
諸雑費(まるめ)		式	1			
合計						
単価						円／m

２次単価表

単価使用年月	2023.03
歩掛適用年月	2023.03
労務調整係数	1.000-00000　0.0　0

単　59号	防護柵(横断･転落防止柵)撤去工	ｺﾝｸﾘｰﾄ建込,ﾋﾞｰﾑ式･ﾊﾟﾈﾙ式,3m,無,無	単位	m	単位数量	100	単価	

名称・規格	条件	単位	数量	単価	金額	摘要
横断･転落防止柵撤去工 CO建込用 ﾋﾞｰﾑ式･ﾊﾟﾈﾙ式		m	100			
諸雑費(まるめ)		式	1			
合計						
単価						円／m

２次単価表

単価使用年月	2023.03
歩掛適用年月	2023.03
労務調整係数	1.000-00000　0.0　0

単　60号	構造物とりこわし･運搬･処分(複合)	無筋構造物,無し,無し,不要,無し,10.9以下	単位	m3	単位数量	1	単価	

名称・規格	条件	単位	数量	単価	金額	摘要
構造物とりこわし	無筋構造物,機械施工,無し,無し,不要	m3	1			単　79号
処分費(m3)		m3	1			単　80号
殻運搬	ｺﾝｸﾘｰﾄ(無筋)構造物とりこわし,機械積込,無し,10.9km以下,全ての費用	m3	1			
合計						
単価						円／m3

２次単価表

単価使用年月	2023.03
歩掛適用年月	2023.03
労務調整係数	1.000-00000　0.0　0

単　61号	処分費(m3)		単位	m3	単位数量	100	単価	

名称・規格	条件	単位	数量	単価	金額	摘要
処分費 ｱｽﾌｧﾙﾄ殻		m3	100			
合計						
単価						円／m3

２次単価表

単価使用年月	2023.03
歩掛適用年月	2023.03
労務調整係数	1.000-00000　0.0　0

単　62号	蓋版	再利用撤去,無し,蓋版(各種),40kg/枚以下,無し,無し	単位	枚	単位数量	100	単価	

名称・規格	条件	単位	数量	単価	金額	摘要
蓋版ｺﾝｸﾘｰﾄ･鋼製 昼間 40kg以下 制約無		枚	100			
諸雑費(まるめ)		式	1			
合計						
単価						円／枚

２次単価表

単価使用年月	2023.03
歩掛適用年月	2023.03
労務調整係数	1.000-00000　0.0　0

単　63号	上部工架設･撤去工	架設,ｸﾛｰﾗｸﾚｰﾝ油圧ﾗﾁｽｼﾞﾌﾞ型 70t吊	単位	t	単位数量	10	単価	

名称・規格	条件	単位	数量	単価	金額	摘要
橋りょう世話役		人				
橋りょう特殊工		人				
普通作業員		人				
ｸﾛｰﾗｸﾚｰﾝ運転	油圧駆動式ｳｲﾝﾁ･ﾗﾁｽｼﾞﾌﾞ型 70t吊	日	0.58			単　81号
諸雑費(率+まるめ)		式	1			
合計						
単価						円／t

２次単価表

単価使用年月	2023.03
歩掛適用年月	2023.03
労務調整係数	1.000-00000　0.0　0

単　64号	覆工板設置･撤去工	設置,ｸﾛｰﾗｸﾚｰﾝ油圧ﾗﾁｽｼﾞﾌﾞ型 70t吊	単位	m2	単位数量	100	単価	

名称・規格	条件	単位	数量	単価	金額	摘要
土木一般世話役		人				
とび工		人				
普通作業員		人				
ｸﾛｰﾗｸﾚｰﾝ運転	油圧駆動式ｳｲﾝﾁ･ﾗﾁｽｼﾞﾌﾞ型 70t吊	日	0.47			単　81号
諸雑費(率+まるめ)		式	1			
合計						
単価						円／m2

２次単価表

単価使用年月	2023.03
歩掛適用年月	2023.03
労務調整係数	1.000-00000　0.0　0

単　65号	覆工板賃料	覆工板(鋼製　補強型),7月,有,18月,有,1回	単位	m2	単位数量	1	単価	

名称・規格	条件	単位	数量	単価	金額	摘要
覆工板 鋼製　補強型	供用月数:7ヶ月,総供用月数:18ヶ月	m2	1			
覆工板　修理費及び損耗費		m2	1			
諸雑費(まるめ)		式	1			
合計						
単価						円／m2

２次単価表

単価使用年月	2023.03
歩掛適用年月	2023.03
労務調整係数	1.000-00000　0.0　0

単　66号	高欄設置･撤去工	ｶﾞｰﾄﾞﾚｰﾙ型,設置,ｸﾛｰﾗｸﾚｰﾝ油圧ﾗﾁｽｼﾞﾌﾞ型 70t吊	単位	m	単位数量	100	単価	

名称・規格	条件	単位	数量	単価	金額	摘要
土木一般世話役		人				
とび工		人				
普通作業員		人				
ｸﾛｰﾗｸﾚｰﾝ運転	油圧駆動式ｳｲﾝﾁ･ﾗﾁｽｼﾞﾌﾞ型 70t吊	日	1.4			単　81号
諸雑費(率+まるめ)		式	1			
合計						
単価						円／m

２次単価表

単価使用年月	2023.03
歩掛適用年月	2023.03
労務調整係数	1.000-00000　0.0　0

単　67号	高欄賃料[仮橋･仮桟橋]		単位	t	単位数量	1.64	単価	

名称・規格	条件	単位	数量	単価	金額	摘要
材料費 仮設ガードレール損料		m	100			
合計						
単価						円／t

２次単価表

単価使用年月	2023.03
歩掛適用年月	2023.03
労務調整係数	1.000-00000　0.0　0

単　68号	杭橋脚打込み工	H400,無,10m以下,ｸﾛｰﾗｸﾚｰﾝ油圧ﾗﾁｽｼﾞﾌﾞ型 70t吊	単位	本	単位数量	10	単価	

名称・規格	条件	単位	数量	単価	金額	摘要
土木一般世話役		人				
とび工		人				
普通作業員		人				
ﾊﾞｲﾌﾞﾛﾊﾝﾏ杭打機運転	電動式ﾊﾞｲﾌﾞﾛﾊﾝﾏ 60kW(普通型),油圧駆動式ｳｲﾝﾁ･ﾗﾁｽｼﾞﾌﾞ型 70t吊	日	1			単　82号
諸雑費(率+まるめ)		式	1			
合計						
単価						円／本

２次単価表

単価使用年月	2023.03
歩掛適用年月	2023.03
労務調整係数	1.000-00000　0.0　0

単　69号	杭橋脚設置･撤去工 (杭基礎形式)	設置,ｸﾛｰﾗｸﾚｰﾝ油圧ﾗﾁｽｼﾞﾌﾞ型 70t吊	単位	t	単位数量	10	単価	

名称・規格	条件	単位	数量	単価	金額	摘要
橋りょう世話役		人				
橋りょう特殊工		人				
溶接工		人				
普通作業員		人				
ｸﾛｰﾗｸﾚｰﾝ運転	油圧駆動式ｳｲﾝﾁ･ﾗﾁｽｼﾞﾌﾞ型 70t吊	日	1.7			単　81号
諸雑費(率+まるめ)		式	1			
合計						
単価						円／t

２次単価表

単価使用年月	2023.03
歩掛適用年月	2023.03
労務調整係数	1.000-00000　0.0　0

単　70号	H形鋼杭賃料	H400,9m/本,210日,有,540日,有,無,1回	単位	本	単位数量	1	単価	

名称・規格	条件	単位	数量	単価	金額	摘要
H形鋼(杭用) 400型(172kg/m)	供用日数:210日,総供用日数:540日	t	1.548			
H形鋼 修理費及び損耗費		t	1.548			
諸雑費(まるめ)		式	1			
合計						
単価						円／本

２次単価表

単価使用年月	2023.03
歩掛適用年月	2023.03
労務調整係数	1.000-00000　0.0　0

単　71号	材料費(t)		単位	t	単位数量	1	単価	

名称・規格	条件	単位	数量	単価	金額	摘要
材料費 [380*100*10.5*16		t	1			
合計						
単価						円／t

２次単価表

単価使用年月	2023.03
歩掛適用年月	2023.03
労務調整係数	1.000-00000　0.0　0

単　72号	大型土のう工	製作･設置,流用土,6m以下	単位	袋	単位数量	10	単価	

名称・規格	条件	単位	数量	単価	金額	摘要
土木一般世話役		人				
特殊作業員		人				
普通作業員		人				
大型土のう袋材 H=1.08m W=1.1m		袋	10			
ﾊﾞｯｸﾎｳ運転	製作･設置,6m以下	日	0.278			単　83号
諸雑費(率+まるめ)		式	1			
合計						
単価						円／袋

２次単価表

単価使用年月	2023.03
歩掛適用年月	2023.03
労務調整係数	1.000-00000　0.0　0

単　73号	交通誘導警備員B		単位	人日	単位数量	1	単価	

名称・規格	条件	単位	数量	単価	金額	摘要
交通誘導警備員B		人				
諸雑費(まるめ)		式	1			
合計						
単価						円／人日

２次単価表

単価使用年月	2023.03
歩掛適用年月	2023.03
労務調整係数	1.000-00000　0.0　0

単　74号	標識板設置 (警戒･規制･指示･路線番号標識)	有,2基以下,無,無	単位	基	単位数量	1	単価	

名称・規格	条件	単位	数量	単価	金額	摘要
道路標識板 既製品		基	1			
標識板設置(警戒規制指示路線番号) 設置手間		基	1			
諸雑費(まるめ)		式	1			
合計						
単価						円／基

２次単価表

単価使用年月	2023.03
歩掛適用年月	2023.03
労務調整係数	1.000-00000　0.0　0

単　75号	標識柱･基礎設置(路側式)	単柱式(基礎含む) φ60.5,2基以下,無,無,無,有,下地亜鉛ﾒｯｷ+静電粉体塗装(白色)	単位	基	単位数量	1	単価	

名称・規格	条件	単位	数量	単価	金額	摘要
標識柱･基礎設置(路側式) 単柱式 ﾒｯｷ+塗装　φ60.5		基	1			
諸雑費(まるめ)		式	1			
合計						
単価						円／基

２次単価表

単価使用年月	2023.03
歩掛適用年月	2023.03
労務調整係数	1.000-00000　0.0　0

単　76号	重建設機械分解組立輸送	分解組立+輸送(往復),ｸﾛｰﾗｸﾚｰﾝ系35 超80下(ｸﾗﾑ0.6超2下,標準(1.0)	単位	回	単位数量	1	単価	

名称・規格	条件	単位	数量	単価	金額	摘要
特殊作業員		人				
ﾗﾌﾃﾚｰﾝｸﾚｰﾝ[油圧伸縮ｼﾞﾌﾞ型] 25t吊		日	1.5			
運搬費等率		式	1			
諸雑費(まるめ)		式	1			
合計						
単価						円／回

２次単価表

単価使用年月	2023.03
歩掛適用年月	2023.03
労務調整係数	1.000-00000　0.0　0

単　77号	仮設材等の運搬 (鋼矢板、H形鋼、覆工板、敷鉄板等)	北海道・東北・北陸・中・四国・九州,154km,12m以内,各種(実数入力),0,無	単位	t	単位数量	1	単価	

名称・規格	条件	単位	数量	単価	金額	摘要
基本運賃区分B 製品長12m以内 160kmまで		t	1			
諸雑費(まるめ)		式	1			
合計						
単価						円／t

２次単価表

単価使用年月	2023.03
歩掛適用年月	2023.03
労務調整係数	1.000-00000　0.0　0

単　78号	仮設材等の積込み取卸し費	積込み、取卸し(片道分)	単位	t	単位数量	1	単価	

名称・規格	条件	単位	数量	単価	金額	摘要
積込み.取卸し費(仮設材等)		t	1			
合計						
単価						円／t

３次単価表

単価使用年月	2023.03
歩掛適用年月	2023.03
労務調整係数	1.000-00000　0.0　0

単　79号	構造物とりこわし	無筋構造物,機械施工,無し,無し,不要	単位	m3	単位数量	1	単価	

名称・規格	条件	単位	数量	単価	金額	摘要
無筋構造物 昼間 機械施工 制約無		m3	1			
諸雑費(まるめ)		式	1			
合計						
単価						円／m3

３次単価表

単価使用年月	2023.03
歩掛適用年月	2023.03
労務調整係数	1.000-00000　0.0　0

単　80号	処分費(m3)		単位	m3	単位数量	100	単価	

名称・規格	条件	単位	数量	単価	金額	摘要
処分費 ｺﾝｸﾘｰﾄ殻		m3	100			
合計						
単価						円／m3

3次単価表

単価使用年月	2023.03
歩掛適用年月	2023.03
労務調整係数	1.000-00000　0.0　0

単　81号	ｸﾛｰﾗｸﾚｰﾝ運転	油圧駆動式ｳｲﾝﾁ･ﾗﾁｽｼﾞﾌﾞ型 70t吊	単位	日	単位数量	1	単価	

名称・規格	条件	単位	数量	単価	金額	摘要
運転手(特殊)		人				
軽油 1.2号		L	106			
ｸﾛｰﾗｸﾚｰﾝ[油圧駆動ｳｲﾝﾁ･ﾗﾁｽｼﾞﾌﾞ] 排出ｶﾞｽ対策型(第3次基準値)70t吊	機械条件:供用　持込	供用日				
諸雑費(まるめ)		式	1			
合計						
単価						円／日

3次単価表

単価使用年月	2023.03
歩掛適用年月	2023.03
労務調整係数	1.000-00000　0.0　0

単　82号	ﾊﾞｲﾌﾞﾛﾊﾝﾏ杭打機運転	電動式ﾊﾞｲﾌﾞﾛﾊﾝﾏ 60kW(普通型),油圧駆動式ｳｲﾝﾁ･ﾗﾁｽｼﾞﾌﾞ型 70t吊	単位	日	単位数量	1	単価	

名称・規格	条件	単位	数量	単価	金額	摘要
運転手(特殊)		人				
軽油 1.2号		L	106			
ﾊﾞｲﾌﾞﾛﾊﾝﾏ(単体)[電動式･普通型] 461～480kN 60kW	機械条件:供用　持込	供用日				
ｸﾛｰﾗｸﾚｰﾝ[油圧駆動ｳｲﾝﾁ･ﾗﾁｽｼﾞﾌﾞ] 排出ｶﾞｽ対策型(第3次基準値)70t吊	機械条件:供用　持込	供用日				
諸雑費(まるめ)		式	1			
合計						
単価						円／日

3次単価表

単価使用年月	2023.03
歩掛適用年月	2023.03
労務調整係数	1.000-00000　0.0　0

単　83号	ﾊﾞｯｸﾎｳ運転	製作･設置,6m以下	単位	日	単位数量	1	単価	

名称・規格	条件	単位	数量	単価	金額	摘要
運転手(特殊)		人				
軽油 1.2号		L	98			
ﾊﾞｯｸﾎｳ(ｸﾛｰﾗ)[標準･ｸﾚｰﾝ機能付き] 山積0.8m3(平積0.6m3)2.9t吊		日	1.39			
諸雑費(まるめ)		式	1			
合計						
単価						円／日

機労材集計リスト（機械）

工事名	Ｒ４波土　久尾宍喰浦線　海・久保　道路改良工事（２）					
単価コード	名　称	規　格	単位	数量	金額	摘要
L001005006	ﾌﾞﾙﾄﾞｰｻﾞ[湿地]	7t級	日	4.343	31,443	
L001010003	ﾊﾞｯｸﾎｳ(ｸﾛｰﾗ)[標準]	山積0.45m3(平積0.35m3)	日	0.183	1,127	
L001010004	ﾊﾞｯｸﾎｳ(ｸﾛｰﾗ)[標準･ｸﾚｰﾝ機能付き]	山積0.8m3(平積0.6m3)2.9t吊	日	1.313	14,583	
L001010007	ﾊﾞｯｸﾎｳ(ｸﾛｰﾗ)[標準]	山積0.8m3(平積0.6m3)	日	2.957	29,572	
L001010011	ﾊﾞｯｸﾎｳ(ｸﾛｰﾗ)[後方超小旋回型]	山積0.28m3(平積0.2m3)	日	0.061	368	
L001010012	ﾊﾞｯｸﾎｳ(ｸﾛｰﾗ)後方超小旋回型･超低	山積0.45m3(平積0.35m3)	日	0.532	3,751	
L001011001	小型ﾊﾞｯｸﾎｳ(ｸﾛｰﾗ)[超小旋回型]	山積0.22m3(平積0.16m3)	日	0.207	1,299	
L001070002	振動ﾛｰﾗ(舗装用)[ﾊﾝﾄﾞｶﾞｲﾄﾞ式]	運転質量0.8～1.1t	日	2.369	4,620	
L001070011	振動ﾛｰﾗ(舗装用)[搭乗･ｺﾝﾊﾞｲﾝﾄﾞ式]	運転質量3～4t	日	0.097	413	
L001071001	振動ﾛｰﾗ(土工用)ﾌﾗｯﾄ･ｼﾝｸﾞﾙﾄﾞﾗﾑ型	運転質量11～12t	日	2.137	24,574	
L001130006	ﾗﾌﾃﾚｰﾝｸﾚｰﾝ[油圧伸縮ｼﾞﾌﾞ型]	25t吊	日	1.5	64,200	
L001180001	ﾀﾝﾊﾟ及びﾗﾝﾏ	質量 60～80kg	日	1.422	899	
M000101110	ﾌﾞﾙﾄﾞｰｻﾞ[湿地]	排出ｶﾞｽ対策型(第3次基準値) 20t級	供用日	0.974	29,784	
M000202019	ﾊﾞｯｸﾎｳ(ｸﾛｰﾗ)[標準]	排ｶﾞｽ型(第2次) 山積0.8m3	供用日	3.661	65,167	
M000202028	ﾊﾞｯｸﾎｳ(ｸﾛｰﾗ)[標準]	排ｶﾞｽ型(第1次) 山積0.45m3	供用日	0.501	4,857	
M000202062	ﾊﾞｯｸﾎｳ(ｸﾛｰﾗ)[標準･ｸﾚｰﾝ機能付き]	排ｶﾞｽ型(第1次) 山積0.45m3 2.9t吊	供用日	2.004	21,031	
M000202090	ﾊﾞｯｸﾎｳ(ｸﾛｰﾗ型)[標準型･超低騒音型]	排出ｶﾞｽ対策型(第3次基準値) 山積0.8m3	供用日	0.061	1,246	

機労材集計リスト（機械）

工事名	Ｒ４波土　久尾宍喰浦線　海・久保　道路改良工事（２）					
単価コード	名　称	規　格	単位	数量	金額	摘要
M000202096	ﾊﾞｯｸﾎｳ(ｸﾛｰﾗ)[後方超小旋回型]	排ｶﾞｽ型(第2次) 山積0.28m3	供用日	0.256	2,214	
M000301005	ﾀﾞﾝﾌﾟﾄﾗｯｸ[ｵﾝﾛｰﾄﾞ・ﾃﾞｨｰｾﾞﾙ]	10t積級	供用日	12.866	265,852	
M000302009	ﾄﾗｯｸ[ｸﾚｰﾝ装置付]	ﾍﾞｰｽﾄﾗｯｸ2t積 吊能力2.0t	供用日	0.765	4,650	
M000401064	ｸﾛｰﾗｸﾚｰﾝ[油圧駆動ｳｲﾝﾁ・ﾗﾁｽｼﾞﾌﾞ]	排出ｶﾞｽ対策型(第3次基準値)70t吊	供用日	3.047	234,958	
M000503008	ﾊﾞｲﾌﾞﾛﾊﾝﾏ(単体)[電動式・普通型]	461～480kN 60kW	供用日	1.31	28,296	
M001161010	ｺﾝｸﾘｰﾄｶｯﾀ[ﾊﾞｷｭｰﾑ式・湿式]	切削深20cm級 ﾌﾞﾚｰﾄﾞ径φ56cm	供用日	0.287	1,564	
	合計額				836,468	

見積単価一覧表

工事名	R4波土　久尾宍喰浦線　海･久保　道路改良工事（2）			
名称	規格	単位	単価	備考
工事看板		式	90,000	
処分費	ｱｽﾌｧﾙﾄ殻	m3	4,800	
処分費	ｺﾝｸﾘｰﾄ殻（無筋）	m3	4,900	
処分費	汚泥	m3	11,000	
仮設材運搬費		t	9,030	

設計数量総括表

設計書名：Ｒ４波土 久尾宍喰浦線　海・久保　道路改良工事（２）

工　種	種　別	細　別	規　　格	単位	計算数量		設計数量		摘　要
					数量	増減	数量	増減	
道路土工				式	1		1		
	掘削工			式	1		1		
		片切掘削	土砂	m3	12.0		10		
		オープン掘削	土砂	m3	166.7		170		
	路体盛土工			式	1		1		
		路体	W≧4.0m	m3	78.1		80		
	路床盛土工			式	1		1		
		路床	W≧4.0m	m3	741.7		740		
		路床	2.5m≦W＜4.0m	m3	4.6		5		
		路床	W＜2.5m	m3	2.2		2		
	路肩盛土工			式	1		1		
		路肩盛土	小規模	m3	57.4		60		
	法面整形工			式	1		1		
		法面整形(切土部)	土砂	m2	1.4		1		
		法面整形(盛土部)		m2	417.9		420		

設計数量総括表

設計書名：Ｒ４波土 久尾宍喰浦線　海・久保　道路改良工事（２）

工　種	種　別	細　別	規　　格	単位	計算数量		設計数量		摘　要
					数量	増減	数量	増減	
	不足土			式	1		1		
		流用土		m3	713.1		710		L=2.5km
排水構造物工				式	1		1		
	作業土工			式	1		1		
		床掘	土砂：1m≦W<2m	m3	63.4		60		
		埋戻	1m≦W1＜4m	m3	28.2		30		
		埋戻	W1＜1m	m3	26.5		30		
		基面整正	土砂	m2	35.0		40		
	管渠工			式	1		1		
		1号管渠	2種管，鉄筋コンクリート台付管D350	m	9.0		9		
		2号管渠	1種管，鉄筋コンクリート台付管D300	m	25.0		25		
		高密度ポリエチレン管	φ900（ハウエル管同等品以上）	m	10.0		10		

設計数量総括表

設計書名：Ｒ４波土 久尾宍喰浦線　海・久保　道路改良工事（２）

工　種	種　別	細　別	規　　格	単位	計算数量		設計数量		摘　要
					数量	増減	数量	増減	
		砕石	RC-40	m3	4.7		5		
	集水桝・マンホール工			式	1		1		
		1号集水桝	500×500×650, σck≧18N/mm2	箇所	1		1		
		2号集水桝	500×500×700, σck≧18N/mm2	箇所	1		1		
		3号集水桝	500×500×700, σck≧18N/mm2	箇所	2		2		
		4号集水桝	500×500×750, σck≧18N/mm2	箇所	1		1		
		5号集水桝	500×500×800, σck≧18N/mm2	箇所	1		1		
	場所打水路工			式	1		1		
		コンクリート	小型, σck≧18N/mm2	m3	5.5		6		
		型枠	小型	m2	50.2		50		
		基礎砕石	RC-40, t=15cm	m2	16.3		16		
		目地材	瀝青繊維質目地板, t=10mm	m2	0.6		0.6		
縁石工				式	1		1		
	作業土工			式	1		1		
		床掘	小規模：土砂	m3	4.8		5		

設計数量総括表

設計書名：Ｒ４波土 久尾宍喰浦線　海・久保　道路改良工事（２）

工　種	種　別	細　別	規　　格	単位	計算数量		設計数量		摘　要
					数量	増減	数量	増減	
		埋戻	W1＜1m	m3	2.4		2		
		基面整正	土砂	m2	7.2		7		
	縁石工			式	1		1		
		1号縁石	A種、両面R	m	15.6		16		
		1号縁石	A種、摺付け袖用	m	1.2		1		
		2号縁石	A種、歩道横断用	m	8.2		8		
付帯工				式	1		1		
	作業土工			式	1		1		
		床掘	小規模：土砂	m3	0.2		0.2		
		基面整正	土砂	m2	0.3		0.3		
	付帯工			式	1		1		
		止め壁		箇所	2.0		2		
		標識工		箇所	1.0		1		
防護柵工				式	1		1		
	防止柵工			式	1		1		

設計数量総括表

設計書名：Ｒ４波土 久尾宍喰浦線　海・久保　道路改良工事（２）

工　種	種　別	細　別	規　　格	単位	計算数量		設計数量		摘　要
					数量	増減	数量	増減	
		転落防止柵	構造物用,H=1.10m	m	21.5		22		
構造物撤去工				式	1		1		
	防護柵撤去工			式	1		1		
		防護柵(横断・転落防止柵)撤去	H=1.10m	m	30.6		31		
	構造物取壊し工			式	1		1		
		コンクリート構造物取壊し	無筋	m3	24.7		25		
		舗装版取壊し	アスファルト舗装,t=4cm	m3	34.7		35		
		舗装版取壊し	アスファルト舗装,t=5cm	m3	26.1		26		
		舗装版切断	アスファルト舗装, t=15cm以下	m3	66.4		66		
	排水構造物撤去工			式	1		1		
		蓋版撤去	C2-B300	枚	31		31		
	縁石撤去工			式	1		1		
		歩車道境界ブロック撤去		m	30.6		31		
	運搬処理工			式	1		1		
		殻運搬処理	As殻	m3	11.1		11		

設計数量総括表

設計書名：Ｒ４波土 久尾宍喰浦線　海・久保　道路改良工事（２）

工　種	種　別	細　別	規　　格	単位	計算数量		設計数量		摘　要
					数量	増減	数量	増減	
		殻運搬処理	Co殻	m3	27.3		27		
		転落防止柵	H=1.1m	m	30.6		31		
仮設工									
	仮設・仮桟橋工			式	1		1		
		仮橋上部		t	8.25		8.25		
		覆工板設置		m2	64.0		64		
		仮設高欄		m2	16.0		16		
		橋脚		本	10.0		10		
	土留工								
		土留版		m3	0.41		0.41		
		大型土のう		袋	34		34		
	交通管理工								
		交通誘導員	B	人日	10.0		10		
共通仮設費									
	運搬費	重建設機械分解組立輸送費		回	1.0		1		
		仮設材運搬費	仮橋（H鋼:594*302*14*23 6.8ｔ, H鋼：400*400*13*21　15.48ｔ, 覆工板：1000*208*2000 13.568ｔ, 高欄：0.26ｔ）	t	36.1		36		6.8+15.48+13.568 +0.26＝36.108
	準備費	工事看板		式	1.0		1		

道路新設・改築

道路改良

道路土工

工種数量総括表

設計書名：Ｒ４波土 久尾宍喰浦線　海・久保　道路改良工事（２）

工　種	種　別	細　別	規　　格	単位	数　量	数量増減	摘　　要
道路土工				式	1		
	掘削工			式	1		
		片切掘削	土砂	m3	12.0		
		オープン掘削	土砂	m3	166.7		
	路体盛土工			式	1		
		路体	W≧4.0m	m3	78.1		
	路床盛土工			式	1		
		路床	W≧4.0m	m3	741.7		
		路床	2.5m≦W＜4.0m	m3	4.6		
		路床	W＜2.5m	m3	2.2		
	路肩盛土工			式	1		
		路肩盛土	小規模	m3	57.4		
	法面整形工			式	1		
		法面整形(切土部)	土砂	m2	1.4		
		法面整形(盛土部)		m2	417.9		

工種数量総括表

設計書名：Ｒ４波土 久尾宍喰浦線　海・久保　道路改良工事（２）

工　種	種　別	細　別	規　　格	単位	数　量	数量増減	摘　　要
	不足土			式	1		
		流用土		m3	713.1		

掘削工数量集計表

種　別：掘削工
規　格：

細　別	規　格	単位	掘削工						合　計	摘　要
			本線	起点付近						
片切掘削	土砂	m3		12.0					12.0	
オープン掘削	土砂	m3	166.7						166.7	

平均断面体積計算表

名　称：掘削工(本線)

測　点	距 離(m)	オープン(土砂)			摘　要
		断面積(m2)	平均断面積(m2)	体 積(m3)	
No.0+9.2	—	0.9	—	—	
No.1	10.8	0.9	0.90	9.7	
No.2	20.0	1.3	1.10	22.0	
No.3	20.0	0.8	1.05	21.0	
No.4	20.0	1.1	0.95	19.0	
No.5	20.0	1.1	1.10	22.0	
No.6	20.0	1.7	1.40	28.0	
No.7	20.0	0.0	0.85	17.0	
No.8	20.0				
No.9	20.0				
No.10	20.0				
No.11	20.0				
No.12	20.0				
No.13	20.0				
No.14	20.0	0.0	—	—	
No.15	20.0	0.7	0.35	7.0	
No.16	20.0	1.4	1.05	21.0	
小　計	310.8			166.7	
合　計	310.8			166.7	

一般計算書

種　　別：掘削工
ブロック：掘削工
区　　分：本線

細別／規格	算　　式　／　　図	数　量
オープン掘削 土砂		166.7　m3

平均断面体積計算表

名　称：掘削工(起点付近)

測　点	距 離(m)	片切掘削(土砂)			摘　要
		断面積(m2)	平均断面積(m2)	体 積(m3)	
A-A	—	0.1	—	—	添付図より
B-B	8.5	0.5	0.30	2.6	〃
C-C	6.8	0.5	0.50	3.4	〃
D-D	6.7	0.5	0.50	3.4	〃
E-E	8.7	0.1	0.30	2.6	〃
小　計	30.7			12.0	
合　計	30.7			12.0	

一般計算書

種　　別：掘削工
ブロック：掘削工
区　　分：起点付近

土　工　図 S=1:30
（起点付近）

A-A 断面図

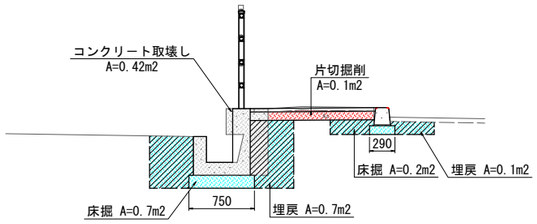

B-B 断面図

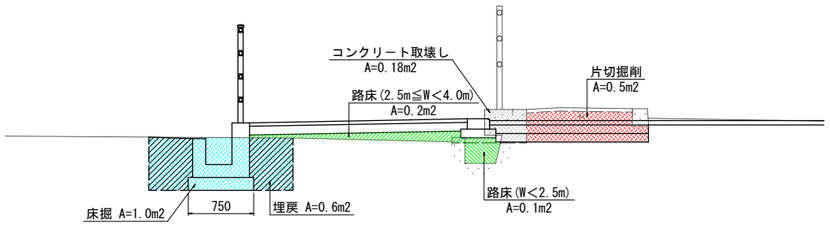

C-C 断面図

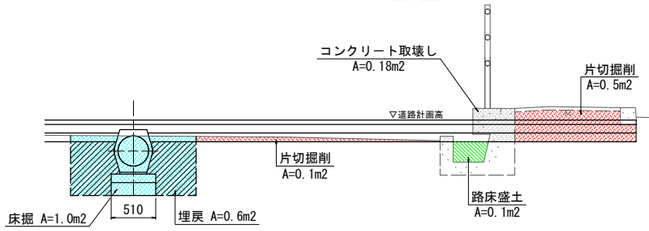

D-D 断面図

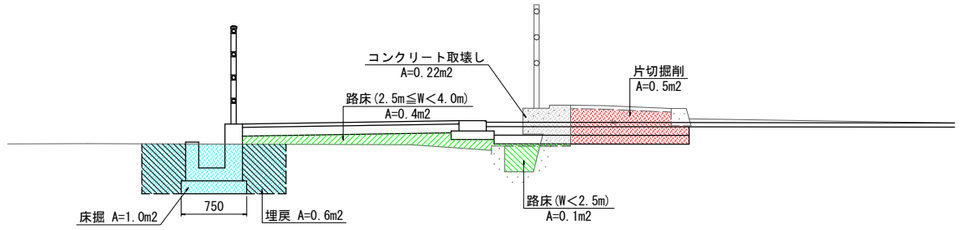

E-E 断面図

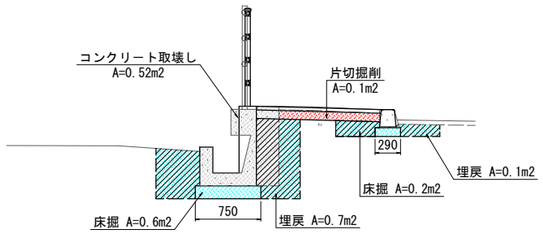

平　面　図 S=1：100
（断面位置）

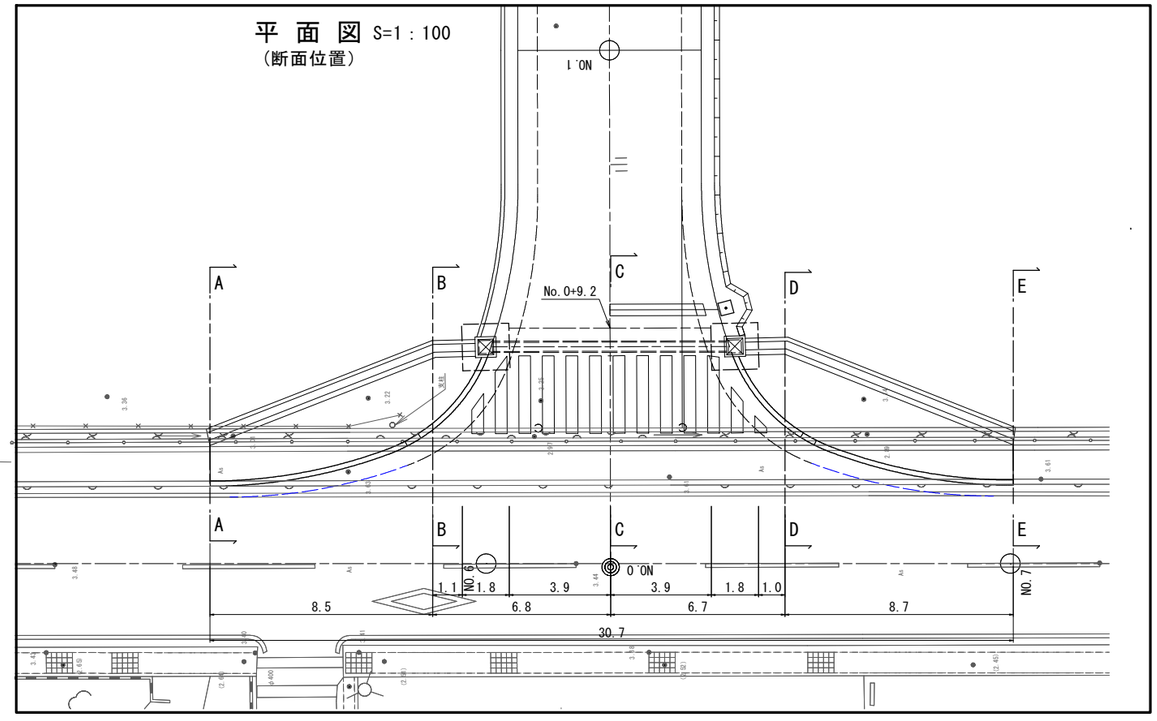

一般計算書

種　　別：掘削工
ブロック：掘削工
区　　分：起点付近

細別／規格	算　　式　／　　図	数　量
片切掘削 土砂		12.0　m3

路体盛土工数量集計表

種　別：路体盛土工
規　格：

細　別	規　格	単位	路体盛土工						合　計	摘　要
			本線							
路体	W≧4.0m	m3	78.1						78.1	

平均断面体積計算表

名　称：路体盛土工(本線)

測　点	距 離(m)	路体盛土 (4.0m≦W)			摘　要
		断面積(m2)	平均断面積(m2)	体 積(m3)	
No.0+9.2	—				
No.1	10.8				
No.2	20.0				
No.3	20.0				
No.4	20.0				
No.5	20.0				
No.6	20.0				
No.7	20.0	0.0	—	—	
No.8	20.0	5.4	2.70	54.0	
No.8+3.8	3.8	5.4	5.40	20.5	
小　計	154.6			74.5	
No.8+11.8		0.2	—	—	
No.9	8.2	0.2	0.20	1.6	
No.10	20.0	0.0	0.10	2.0	
No.11	20.0				
No.12	20.0				
No.13	20.0				
No.14	20.0				
No.15	20.0				
No.16	20.0				
合　計	302.8			78.1	

一般計算書

種　　別：路体盛土工
ブロック：路体盛土工
区　　分：本線

細別／規格	算　　式　／　　図	数　量
路体 W≧4.0m		78.1　m3

路床盛土工数量集計表

種　別：路床盛土工
規　格：

細　別	規　格	単位	路床盛土工						合　計	摘　要
			本線	支線	起点付近					
路床	W≧4.0m	m3	608.6	133.1					741.7	
	2.5m≦W＜4.0m	m3			4.6				4.6	
	W＜2.5m	m3			2.2				2.2	

平均断面体積計算表

名　称：路床盛土工(本線)

測　点	距 離(m)	路床盛土 (4.0m≦W)			摘　要
		断面積(m2)	平均断面積(m2)	体 積(m3)	
No.0+9.2	—				
No.1	10.8				
No.2	20.0				
No.3	20.0				
No.4	20.0				
No.5	20.0				
No.6	20.0	0.0	—	—	
No.7	20.0	5.8	2.90	58.0	
No.8	20.0	10.2	8.00	160.0	
No.8+3.8	3.8	10.2	10.20	38.8	
小　計	154.6			256.8	
No.8+11.8		10.1	—	—	
No.9	8.2	10.1	10.10	82.8	
No.10	20.0	3.0	6.55	131.0	
No.11	20.0	1.5	2.25	45.0	
No.12	20.0	1.9	1.70	34.0	
No.13	20.0	1.6	1.75	35.0	
No.14	20.0	0.4	1.00	20.0	
No.15	20.0	0.0	0.20	4.0	
No.16	20.0				
合　計	302.8			608.6	

一般計算書

種　　別：路床盛土工
ブロック：路床盛土工
区　　分：本線

細別／規格	算　　式　／　　図	数　量
路床 W≧4.0m		608.6　m3

平均断面体積計算表

名　称：路床盛土工(支線)

測　点	距 離(m)	路床盛土工(4.0m≦W)			摘　要
		断面積(m2)	平均断面積(m2)	体 積(m3)	
No.0+4.0	－	0.0	－	－	
No.0+5.4	1.4	14.7	7.35	10.3	添付図より
BC.1(No.0+14.366)	9.0	3.7	9.20	82.8	
No.1	5.6	2.7	3.20	17.9	
EC.1(No.1+12.706)	12.7	0.5	1.60	20.3	
No.2	7.3	0.0	0.25	1.8	
No.2+6.3	6.3				
小　計	42.3			133.1	
合　計	42.3			133.1	

一般計算書

種　　別：路床盛土工
ブロック：路床盛土工
区　　分：支線

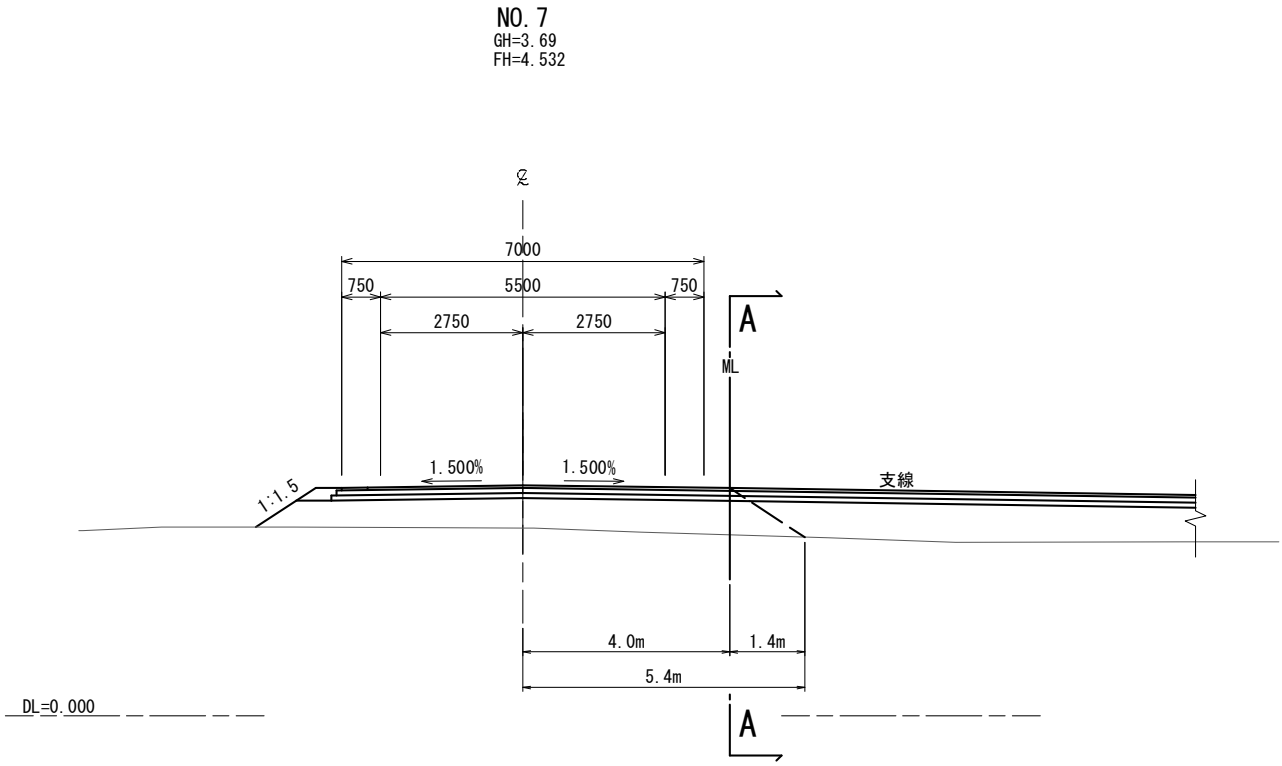

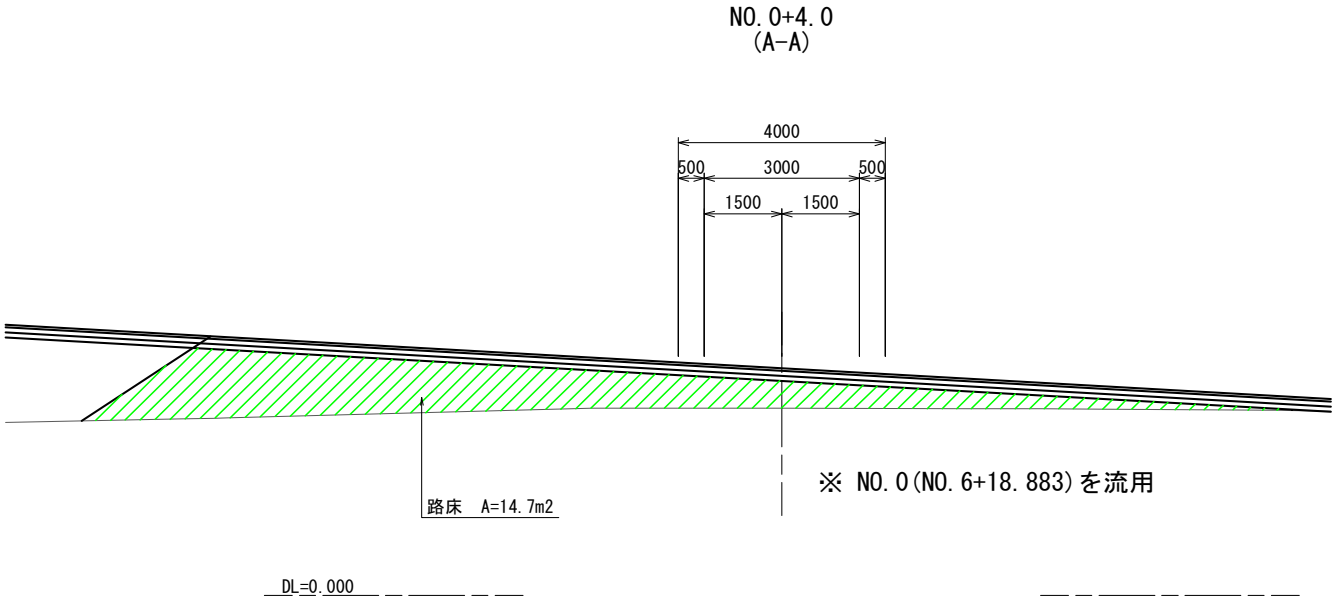

一般計算書

種　　別：路床盛土工
ブロック：路床盛土工
区　　分：支線

細別／規格	算　　式　／　　図	数　量
路床 W≧4.0m		133.1　m3

平均断面体積計算表

名　称：路床盛土工(起点付近)

測　点	距 離(m)	路床盛土工(2.5m≦W＜4.0m)			路床盛土工(W＜2.5m)			摘　要
		断面積(m2)	平均断面積(m2)	体 積(m3)	断面積(m2)	平均断面積(m2)	体 積(m3)	
A-A	—	0.0	—	—	0.0	—	—	土工添付図より
B-B	8.5	0.2	0.10	0.9	0.1	0.05	0.4	〃
C-C	6.8	0.0	0.10	0.7	0.1	0.10	0.7	〃
D-D	6.7	0.4	0.20	1.3	0.1	0.10	0.7	〃
E-E	8.7	0.0	0.20	1.7	0.0	0.05	0.4	〃
小　計	30.7			4.6			2.2	
合　計	30.7			4.6			2.2	

一般計算書

種　　別：路床盛土工
ブロック：路床盛土工
区　　分：起点付近

細別／規格	算　　式　／　　図	数　量
路床 2.5m≦W＜4.0m		4.6　m3
路床 W＜2.5m		2.2　m3

路肩盛土工数量集計表

種　別：路肩盛土工
規　格：

細　別	規　格	単位	路肩盛土工（本線）		路肩盛土工（支線）				合　計	摘　要
			左側	右側	左側	右側				
路肩盛土	小規模	m3	25.2	22.0	4.6	5.6			57.4	

平均断面体積計算表

名　称：路肩盛土(本線：左側)

測　点	距 離(m)	路肩盛土			摘　要
		断面積(m2)	平均断面積(m2)	体 積(m3)	
No.0+9.2	—	0.1	—	—	
No.1	10.9	0.1	0.10	1.1	
No.2	20.0	0.0	0.05	1.0	
No.3	17.2	0.1	0.05	0.9	
No.4	17.8	0.1	0.10	1.8	
No.5	22.7	0.1	0.10	2.3	
No.6	22.2	0.0	0.05	1.1	
No.7	20.0	0.1	0.05	1.0	
No.8	20.0	0.1	0.10	2.0	
No.8+3.8	3.8	0.1	0.10	0.4	
小　計	154.6			11.6	
No.8+11.8		0.1	—	—	
No.9	8.2	0.1	0.10	0.8	
No.10	20.0	0.1	0.10	2.0	
No.11	20.0	0.1	0.10	2.0	
No.12	19.9	0.1	0.10	2.0	
No.13	17.7	0.1	0.10	1.8	
No.14	19.4	0.1	0.10	1.9	
No.15	20.1	0.1	0.10	2.0	
No.16	21.0	0.0	0.05	1.1	
小　計	146.3			13.6	
合　計	300.9			25.2	

一般計算書

種　　別：路肩盛土工
ブロック：路肩盛土工（本線）
区　　分：左側

細別／規格	算　　式　／　　図	数　量
路肩盛土 小規模		25.2　m3

平均断面体積計算表

名　称：路肩盛土(本線：右側)

測　点	距 離(m)	路肩盛土			摘　要
		断面積(m2)	平均断面積(m2)	体 積(m3)	
No.0+9.2	—	0.1	—	—	
No.1	10.9	0.1	0.10	1.1	
No.2	20.0	0.1	0.10	2.0	
No.3	22.6	0.1	0.10	2.3	
No.4	22.2	0.1	0.10	2.2	
No.5	17.3	0.0	0.05	0.9	
No.6	17.8				
No.6+7.6	7.6				
小　計	118.4			8.5	
No.7+10.2		0.1	—	—	
No.8	9.8	0.1	0.10	1.0	
No.8+3.8	3.8	0.1	0.10	0.4	
小　計	13.6			1.4	
No.8+11.8		0.1	—	—	
No.9	8.2	0.1	0.10	0.8	
No.10	20.0	0.1	0.10	2.0	
No.11	20.0	0.1	0.10	2.0	
No.12	20.1	0.1	0.10	2.0	
No.13	22.3	0.1	0.10	2.2	
No.14	20.6	0.1	0.10	2.1	
No.15	19.9	0.0	0.05	1.0	
No.16	19.0				
小　計	150.1			12.1	
合　計	282.1			22.0	

一般計算書

種　　別：路肩盛土工
ブロック：路肩盛土工（本線）
区　　分：右側

細別／規格	算　　式　／　　図	数　量
路肩盛土 小規模		22.0　m3

平均断面体積計算表

名　称：路肩盛土工(支線：左側)

測　点	距 離(m)	路肩盛土(小規模)			摘　要
		断面積(m2)	平均断面積(m2)	体 積(m3)	
No.7+10.2 (本線)	－	0.1	－	－	
BC.1(No.0+14.366)	15.8	0.1	0.10	1.6	
No.1	4.7	0.1	0.10	0.5	
EC.1(No.1+12.706)	10.6	0.1	0.10	1.1	
No.2	7.9	0.1	0.10	0.8	
No.2+6.3	6.3	0.1	0.10	0.6	
小　計	45.3			4.6	
合　計	45.3			4.6	

一般計算書

種　　別：路肩盛土工
ブロック：路肩盛土工（支線）
区　　分：左側

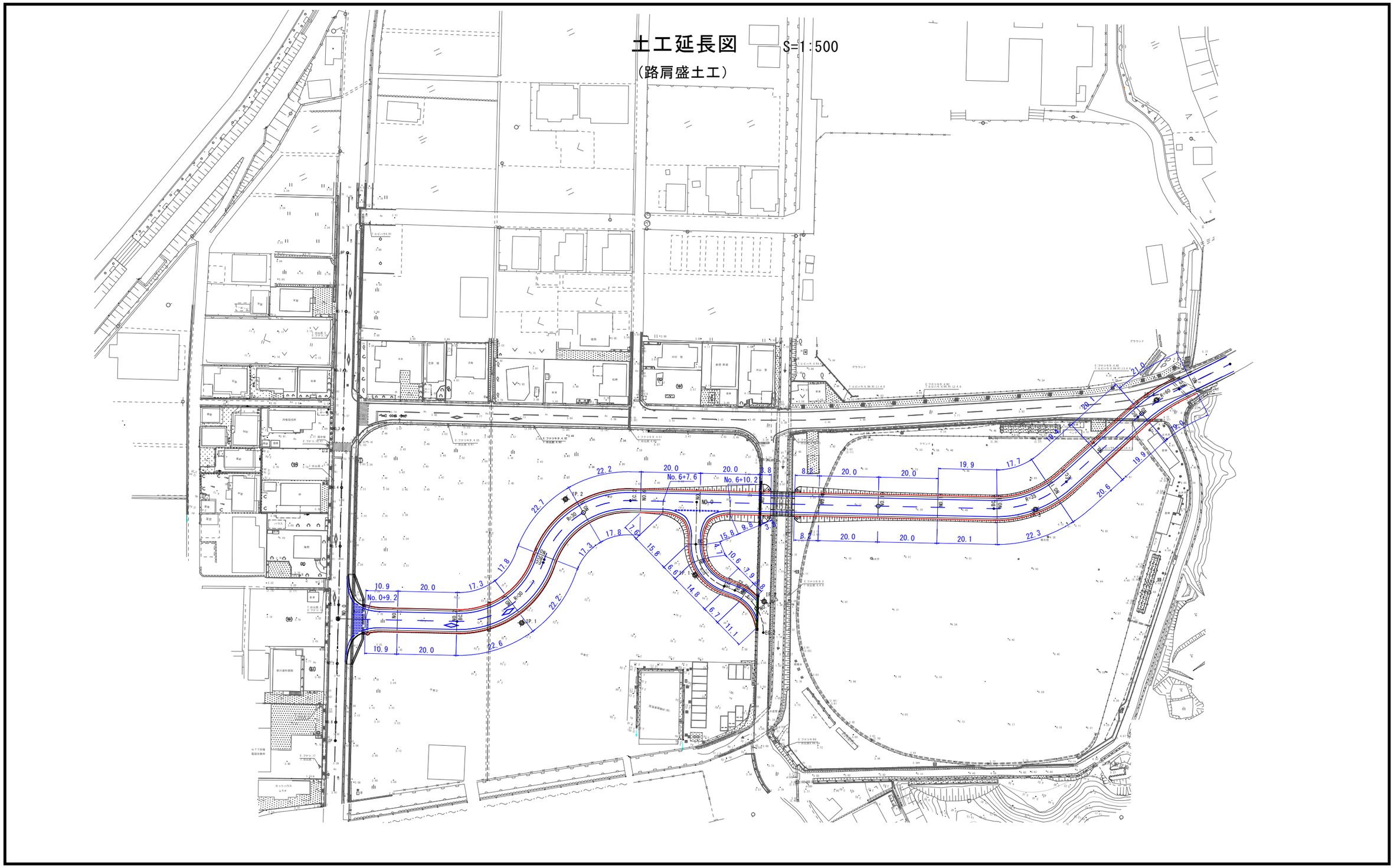

一般計算書

種　　別：路肩盛土工
ブロック：路肩盛土工（支線）
区　　分：左側

細別／規格	算　　式　／　　図	数　量
路肩盛土 小規模		4.6　m3

平均断面体積計算表

名　称：路肩盛土工(支線：右側)

測　点	距 離(m)	路肩盛土(小規模)			摘　要
		断面積(m2)	平均断面積(m2)	体 積(m3)	
No.6+7.6（本線）	－	0.1	－	－	
BC.1(No.0+14.366)	15.8	0.1	0.10	1.6	
No.1	6.6	0.1	0.10	0.7	
EC.1(No.1+12.706)	14.8	0.1	0.10	1.5	
No.2	6.7	0.1	0.10	0.7	
No.2+6.3	11.1	0.1	0.10	1.1	
小　計	55.0			5.6	
合　計	55.0			5.6	

一般計算書

種　　別：路肩盛土工
ブロック：路肩盛土工（支線）
区　　分：右側

細別／規格	算　　式　／　　図	数　量
路肩盛土 小規模		5.6　m3

法面整形工数量集計表

種　別：法面整形工
規　格：

細　別	規　格	単位	法面整形工						合　計	摘　要
法面整形(切土部)	土砂	m2	1.4						1.4	
法面整形(盛土部)		m2	417.9						417.9	

一般計算書

種　　別：法面整形工
ブロック：法面整形工
区　　分：

細別／規格	算　　式　／　　図	数　量
法面整形(切土部) 土砂	法面整形工平面図より	1.4　m2
法面整形(盛土部)	〃	417.9　m2

一般計算書

種　　別：法面整形工
ブロック：法面整形工
区　　分：

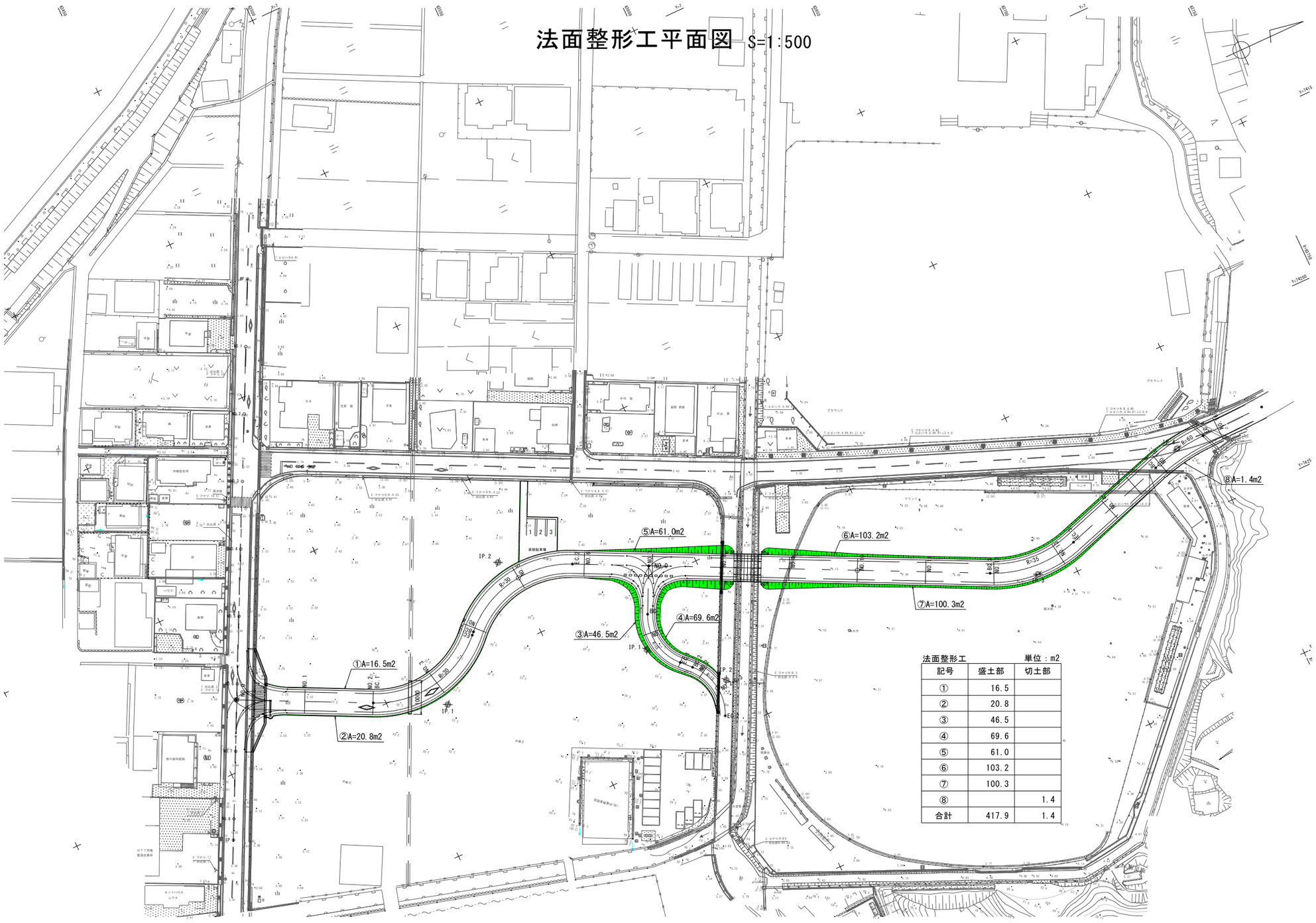

法面整形工　　単位：m2

記号	盛土部	切土部
①	16.5	
②	20.8	
③	46.5	
④	69.6	
⑤	61.0	
⑥	103.2	
⑦	100.3	
⑧		1.4
合計	417.9	1.4

不足土数量集計表

種　別：不足土
規　格：

細　別	規　格	単位	不足土						合　計	摘　要
不足土		m3	713.1						713.1	

一般計算書

種　　別：不足土
ブロック：不足土
区　　分：

細別／規格	算　　式　／　　図	数　　量
不足土	土砂量の変化率　N=0.9 作業土工=排水工+縁石工+付帯工+復旧工 床掘土砂 tvd=63.4+4.8+0.2+14.0=82.40 埋戻　　uv=28.2+26.5+2.4+7.0=64.10 本線部盛土工 盛土(流用土)=路体盛土+路床盛土+路肩盛土 Mv=78.1+741.7+4.6+2.2+57.4=884.00 本線部掘削工 掘削土砂 kvd=12.0+166.7=178.70 不足土　(64.10+884.00)-(82.40+178.70)×0.9 = 713.11	713.1　m3

排水構造物工

工種数量総括表

設計書名：Ｒ４波土 久尾宍喰浦線　海・久保　道路改良工事（２）

工　種	種　別	細　別	規　　格	単位	数　量	数量増減	摘　　要
排水構造物工				式	1		
	作業土工			式	1		
		床掘	土砂：1m≦W<2m	m3	63.4		
		埋戻	1m≦W1＜4m	m3	28.2		
		埋戻	W1＜1m	m3	26.5		
		基面整正	土砂	m2	35.0		
	管渠工			式	1		
		1号管渠	2種管，鉄筋コンクリート台付管D350	m	9.0		
		2号管渠	1種管，鉄筋コンクリート台付管D300	m	25.0		
		高密度ポリエチレン管	φ900（ハウエル管同等品以上）	m	10.0		
		砕石	C-40	m3	4.7		
	集水桝・マンホール工			式	1		
		1号集水桝	500×500×650，σck≧18N/mm2	箇所	1		
		2号集水桝	500×500×700，σck≧18N/mm2	箇所	1		
		3号集水桝	500×500×700，σck≧18N/mm2	箇所	2		

工種数量総括表

設計書名：Ｒ3波土 久尾宍喰浦線(迂回路)

工　種	種　別	細　別	規　　格	単位	数　量	数量増減	摘　　要
		4号集水桝	500×500×750, σck≧18N/mm2	箇所	1		
		5号集水桝	500×500×800, σck≧18N/mm2	箇所	1		
	場所打水路工			式	1		
		コンクリート	小型, σck≧18N/mm2	m3	5.5		
		型枠	小型	m2	50.2		
		基礎砕石	RC-40, t=15cm	m2	16.3		
		目地材	瀝青繊維質目地板, t=10mm	m2	0.6		

排水構造物工数量集計表

種　別：作業土工
規　格：

細　別	規　格	単位	作業土工						合　計	摘　要
			集水桝・マンホール工	管渠工	現場打水路工					
床掘	土砂：1m≦W<2m	m3	12.5	34.6	16.3				63.4	
埋戻	1m≦W1＜4m	m3		28.2					28.2	
	W1＜1m	m3	9.4	4.6	12.5				26.5	
基面整正	土砂	m2	4.9	14.5	15.6				35.0	

一般計算書

種　　別：作業土工
ブロック：作業土工
区　　分：集水桝・マンホール工

細別／規格	算　　式　／　　図	数　量
床掘 土砂：1m≦W<2m	添付図より 1号集水桝 1.80×1.80×0.70=2.27 2号集水桝 1.80×1.80×0.75=2.43 3号集水桝　　N=2 (1.03+0.95)×0.95×2=3.76 4号集水桝 (1.03+0.95)×1.00=1.98 5号集水桝 (1.03+0.95)×1.05=2.08 合計=2.27+2.43+3.76+1.98+2.08=12.52	12.5　m3
埋戻 W1＜1m	添付図より 1号集水桝 2.27-(0.80×0.80×0.55+0.90×0.90×0.15)=1.80 2号集水桝 2.43-(0.80×0.80×0.60+0.90×0.90×0.15)=1.92 3号集水桝　　N=2 3.76-(0.80×0.80×0.60+0.90×0.90×0.15)×2=2.75 4号集水桝 1.98-(0.80×0.80×0.65+0.90×0.90×0.15)=1.44 5号集水桝 2.08-(0.80×0.80×0.70+0.90×0.90×0.15)=1.51 合計=1.80+1.92+2.75+1.44+1.51=9.42	9.4　m3

一般計算書

種　　別：作業土工
ブロック：作業土工
区　　分：集水桝・マンホール工

細別／規格	算　　式　／　　図	数　量
基面整正 土砂	添付図より 1号集水桝 0.90×0.90=0.81 2号集水桝 0.90×0.90=0.81 3号集水桝　　N=2 0.90×0.90×2=1.62 4号集水桝 0.90×0.90=0.81 5号集水桝 0.90×0.90=0.81 合計=0.81+0.81+1.62+0.81+0.81=4.86	4.9　m2

一般計算書

種　　別：作業土工
ブロック：作業土工
区　　分：集水桝・マンホール工

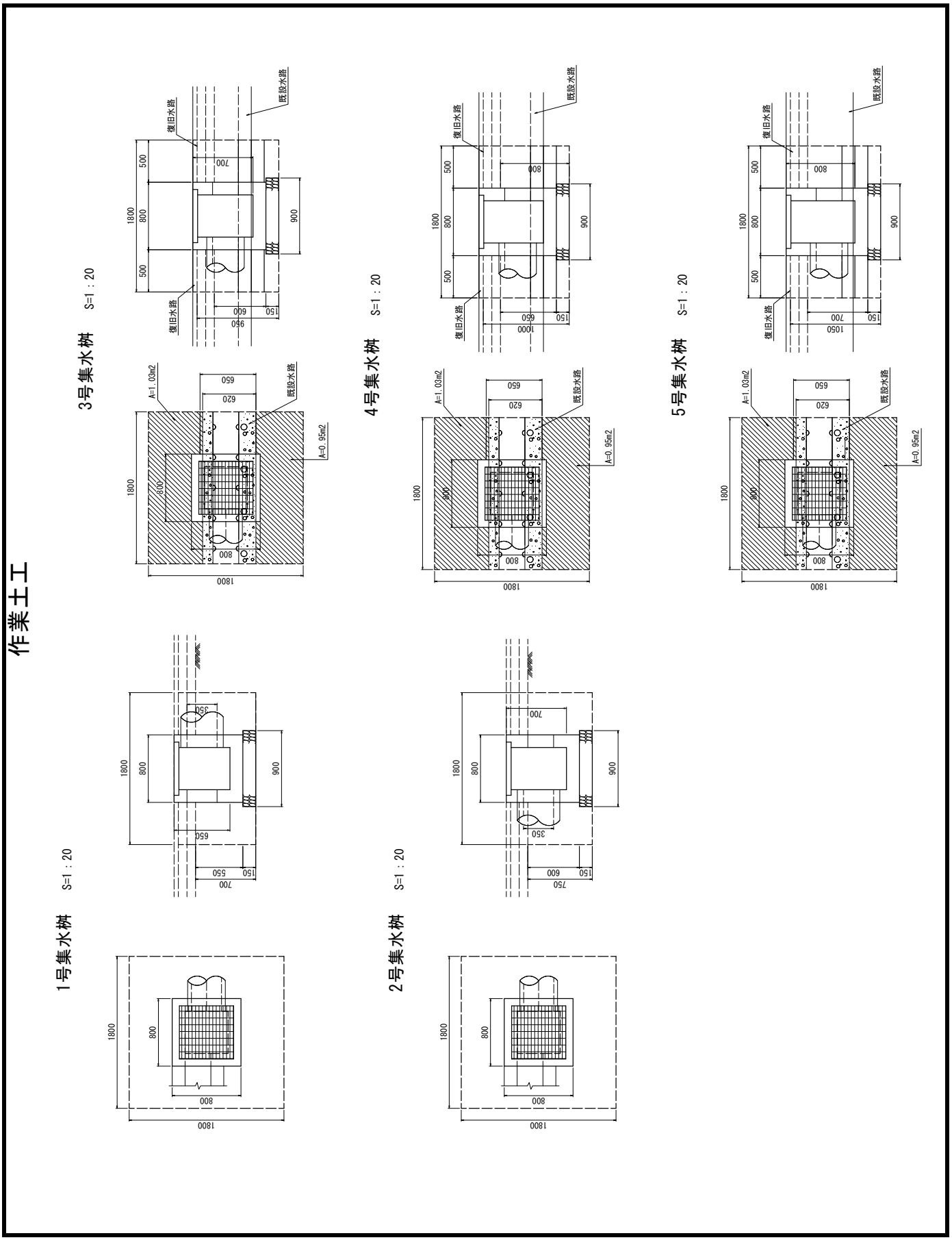

一般計算書

種　　別：作業土工
ブロック：作業土工
区　　分：管渠工

細別／規格	算　　式　／　　図	数　量
床掘 土砂：1m≦W<2m	添付図より 1号管渠　　材料延長　L=8.7m　　土工延長8.7-0.50×2=7.70 1.0×7.70=7.70 2号管渠(本線:No.8付近)　　材料延長　L=13.7m　　土工延長13.7 -0.50×2=12.70 0.8×12.70=10.16 2号管渠(支線：No.2+6.3付近)　材料延長　L=10.7m　　土工延長 10.7-0.50×2=9.70 0.8×9.70=7.76 3号管渠　　土工延長　　L=10.0m 0.9×10.0=9.00 合計L=7.70+10.16+7.76+9.00=34.62	34.6　m3
埋戻 1m≦W1＜4m	添付図より 2号管渠(本線:No.8付近) 0.9×12.70=11.43 2号管渠(支線：No.2+6.3付近) 0.8×9.70=7.76 3号管渠 0.9×10.0=9.00 合計L=11.43+7.76+9.00=28.19	28.2　m3
埋戻 W1＜1m	添付図より 1号管渠　　材料延長　L=8.7m　　土工延長8.7-0.50×2=7.70 0.6×7.70=4.62	4.6　m3
基面整正 土砂	添付図より 1号管渠　　0.51×7.70=3.93 2号管渠(本線:No.8付近)　　0.47×12.70=5.97 2号管渠(支線：No.2+6.3付近)　0.47×9.70=4.56 合計L=3.93+5.97+4.56=14.46	14.5　m2

一般計算書

種　　別：作業土工
ブロック：作業土工
区　　分：管渠工

作業土工

2号管渠 S=1：10
（本線部No.8付近）

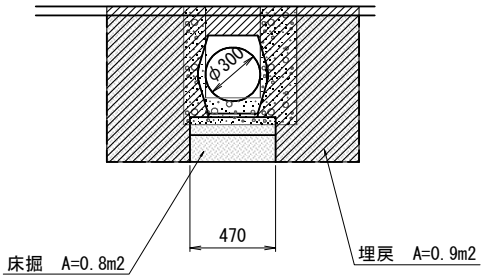

3号管渠 S=1：30

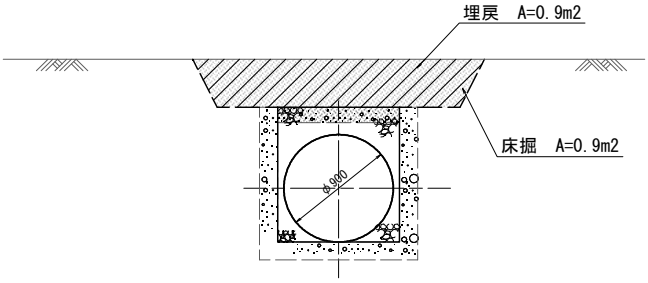

2号管渠 S=1：10
（支線部）

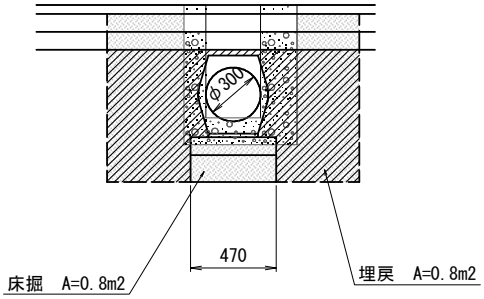

1号管渠 S=1：10

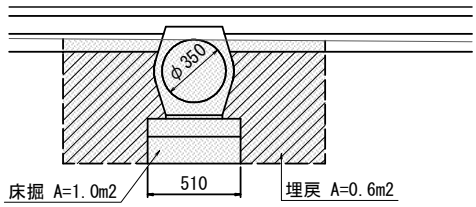

平均断面体積計算表

名　称：作業土工(起点付近)

測　点	距 離(m)	床掘(土砂：1m≦W<2m)			埋戻(1m<W)			摘　要
		断面積(m2)	平均断面積(m2)	体 積(m3)	断面積(m2)	平均断面積(m2)	体 積(m3)	
A-A	—	0.7	—	—	0.7	—	—	添付図より
B-B	8.5	1.0	0.85	7.2	0.6	0.65	5.5	〃
B-B付近	1.1	1.0	1.00	1.1	0.6	0.60	0.7	
小　　計	9.6			8.3			6.2	
D-D付近		1.0	—	—	0.6	—	—	
D-D	1.0	1.0	1.00	1.0	0.6	0.60	0.6	添付図より
E-E	8.7	0.6	0.80	7.0	0.7	0.65	5.7	〃
小　　計	9.7			8.0			6.3	
合　　計	19.3			16.3			12.5	

一般計算書

種　　別：作業土工
ブロック：作業土工
区　　分：現場打水路工

細別／規格	算　　式　／　　図	数　量
床掘 土砂：1m≦W<2m	平均断面体積計算表より	16.3　m3
埋戻 W1＜1m	〃	12.5　m3
基面整正 土砂	添付図より　延長　L=10.9+10.9-0.50×2=20.80m U型水路　　W=0.75m 0.75×20.80=15.60	15.6　m2

一般計算書

種　　別：作業土工
ブロック：作業土工
区　　分：現場打水路工

土　工　図 S=1:30
（起点付近）

A-A 断面図

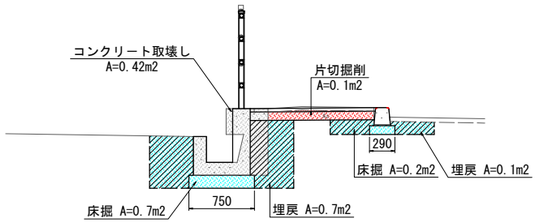

D-D 断面図

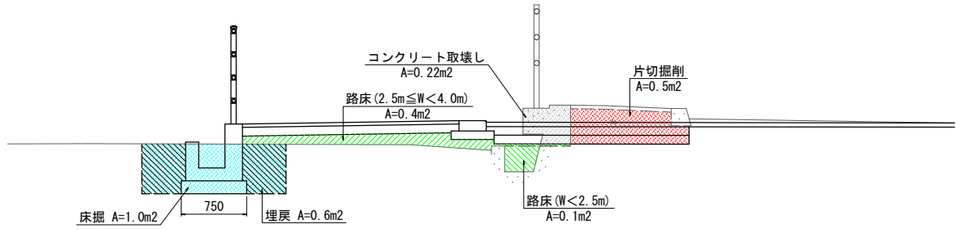

E-E 断面図

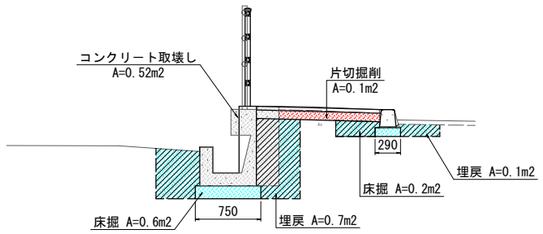

B-B 断面図

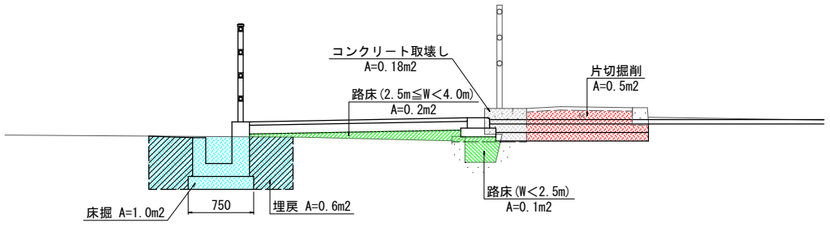

C-C 断面図

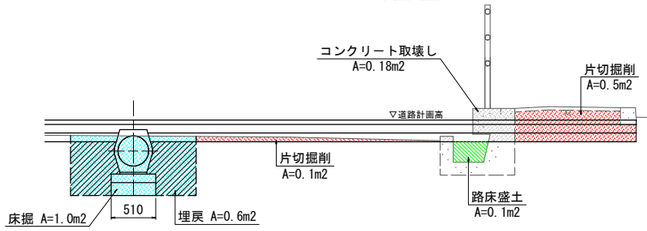

平　面　図 S=1：100
（断面位置）

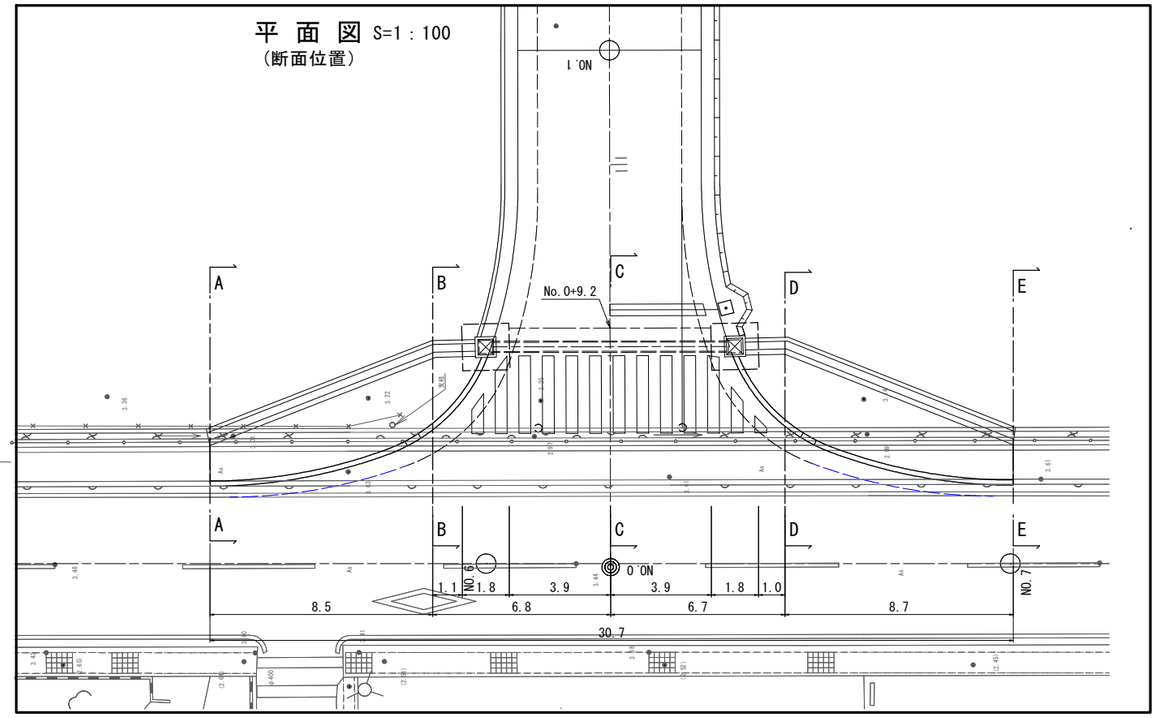

管渠工数量集計表

種　別：管渠工
規　格：

細　別	規　格	単位	管渠工	3号管渠					合　計	摘　要
1号管渠	2種管，鉄筋コンクリート台付管D350	m	9.0						9.0	
2号管渠	1種管，鉄筋コンクリート台付管D300	m	25.0						25.0	
高密度ポリエチレン管	φ900（ハウエル管同等品以上）	m		10.0					10.0	
砕石	C-40	m3		4.7					4.7	

数量調書

名　称：1号管渠　　単　位：m

測　　点	数 量	摘　　要
No.0+8.53付近	9.0	材料延長 L=8.7m
小　　計	9.0	
合　　計	9.0	

一般計算書

種　　別：管渠工
ブロック：管渠工
区　　分：

細別／規格	算　　式　／　　図	数　量
1号管渠 2種管，鉄筋コンクリート台付管D350		9.0　m

数量調書

名　称：2号管渠　　単　位：m

測　　点	数 量	摘　　要
No.8+0.32付近(本線)	14.0	材料延長 L=13.7m
No.2+6.3付近(支線)	11.0	材料延長 L=10.7m
小　　計	25.0	
合　　計	25.0	

一般計算書

種　　別：管渠工
ブロック：管渠工
区　　分：

細別／規格	算　　式　／　　図	数　量
2号管渠 1種管，鉄筋コンクリート台付管D300		25.0　m

一般計算書

種　　別：管渠工
ブロック：3号管渠
区　　分：

細別／規格	算　　式　／　　図	数　　量
高密度ポリエチレン管 φ900（ハウエル管同等品以上）	位置：No.2+11.05付近(車道横断部) 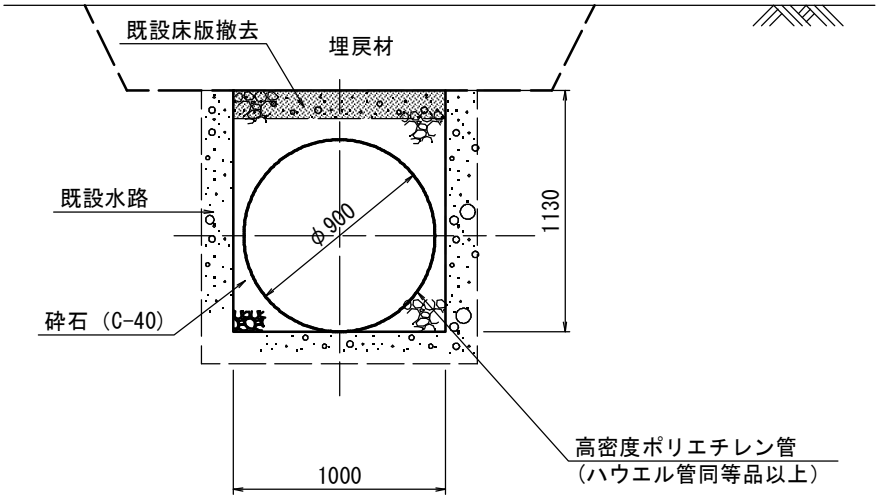 L=10.0m	10.0　m
砕石 C-40	(1.00×1.13-1/4×0.9^2×π)×(10.0-0.20×2) =4.74	4.7　m3

単位数量計算書

細　　別：1号管渠
規　　格：2種管，鉄筋コンクリート台付管D350　　10.0　m当り

略　図

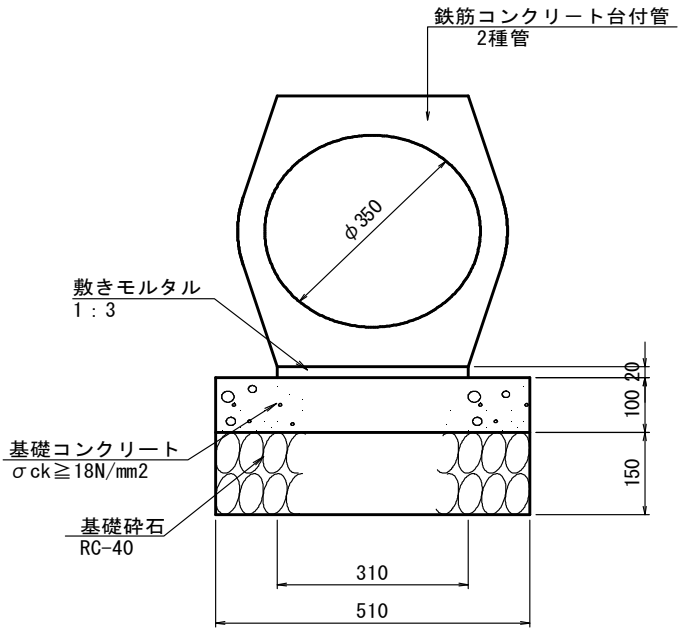

材料／規格	算　　式	数　量
鉄筋コンクリート台付管（2種管） D350	10.0/2.0=5.000	5.0　本
敷モルタル 1：3	0.310×0.02×10.0=0.062	0.06　m3
均しコンクリート σck≧18N/mm2, t=10cm	0.51×10.0=5.100 体積　0.51×0.10×10.0=0.510m3	5.10　m2
同上型枠 均し型枠	0.10×2×10.0=2.000	2.00　m2
基礎砕石 RC-40, t=15cm	0.51×10.0=5.100	5.10　m2

単位数量計算書

細　　別：2号管渠
規　　格：1種管，鉄筋コンクリート台付管D300　　10.0　m当り

略　図

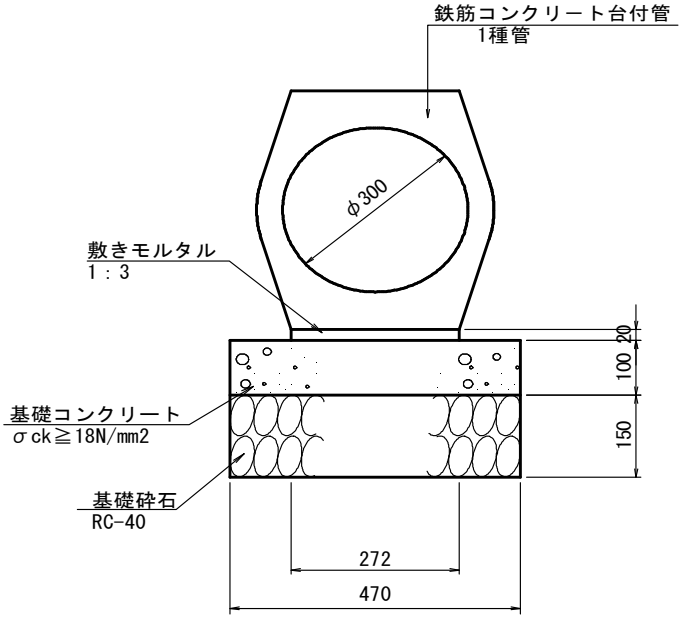

材料／規格	算　　式	数　量
鉄筋コンクリート台付管（1種管） D300	10.0/2.0=5.000	5.0　本
敷モルタル 1：3	0.272×0.02×10.0=0.054	0.05　m3
均しコンクリート σck≧18N/mm2, t=10cm	0.47×10.0=4.700 体積　0.47×0.10×10.0=0.470m3	4.70　m2
同上型枠 均し型枠	0.10×2×10.0=2.000	2.00　m2
基礎砕石 RC-40, t=15cm	0.47×10.0=4.700	4.70　m2

集水桝・マンホール工数量集計表

種　別：集水桝・マンホール工
規　格：

細　別	規　格	単位	集水桝工						合　計	摘　要
1号集水桝	500×500×650，σck≧18N/mm2	箇所	1						1	
2号集水桝	500×500×700，σck≧18N/mm2	箇所	1						1	
3号集水桝	500×500×700，σck≧18N/mm2	箇所	2						2	
4号集水桝	500×500×750，σck≧18N/mm2	箇所	1						1	
5号集水桝	500×500×800，σck≧18N/mm2	箇所	1						1	

数量調書

名　称：1号集水桝　　単　位：箇所

測　　点	数 量	摘　　要
No.0+8.53付近	1	左側
小　　計	1	
合　　計	1	

一般計算書

種　　別：集水桝・マンホール工
ブロック：集水桝工
区　　分：

細別／規格	算　　式　／　　図	数　量
1号集水桝 500×500×650，σck≧18N/mm2		1　　箇所

数量調書

名　称：2号集水桝　　単　位：箇所

測　　点	数 量	摘　　要
No.0+8.53付近	1	右側
小　　計	1	
合　　計	1	

一般計算書

種　　別：集水桝・マンホール工
ブロック：集水桝工
区　　分：

細別／規格	算　　式　／　　図	数　量
2号集水桝 500×500×700，σck≧18N/mm2		1　　箇所

数量調書

名　称：3号集水桝　　単　位：箇所

測　　点	数 量	摘　　要
No.8+0.32付近	1	左側
〃	1	右側
小　　計	2	
合　　計	2	

一般計算書

種　　別：集水桝・マンホール工
ブロック：集水桝工
区　　分：

細別／規格	算　　式　／　　図	数　量
3号集水桝 500×500×700，σck≧18N/mm2		2　　箇所

数量調書

名　称：4号集水桝　　単　位：箇所

測　　点	数 量	摘　　要
No.2+6.3付近（支線）	1	左側
小　　計	1	
合　　計	1	

一般計算書

種　　別：集水桝・マンホール工
ブロック：集水桝工
区　　分：

細別／規格	算　　式　／　　図	数　量
4号集水桝 500×500×750，σck≧18N/mm2		1　　箇所

数量調書

名　称：5号集水桝　　単　位：箇所

測　　点	数 量	摘　　要
No.2+6.3付近（支線）	1	右側
小　　計	1	
合　　計	1	

一般計算書

種　　別：集水桝・マンホール工
ブロック：集水桝工
区　　分：

細別／規格	算　　式　／　　図	数　量
5号集水桝 500×500×800，σck≧18N/mm2		1　　箇所

単位数量計算書

細　　別：1号集水桝
規　　格：500×500×650, σck≧18N/mm2　　1.0　箇所当り

略　図

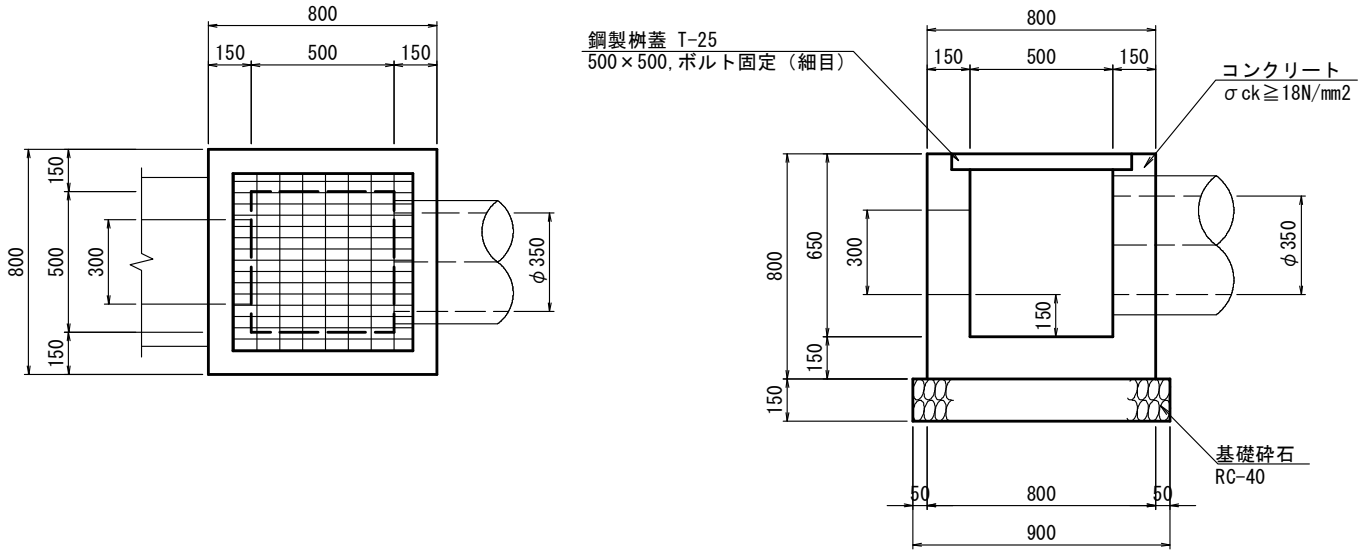

材料／規格	算　　式	数　量
コンクリート σck≧18N/mm2	1号管渠(φ350)控除面積　A=0.189m2 0.80×0.80×0.80-{0.63×0.63×0.056+0.50×0.50×0.594+(0.30×0.30+0.189)×0.15}=0.299	0.30　m3
型枠 小型	(0.80×0.80+0.50×0.744)×4-(0.30×0.30+0.189)×4+0.30×0.15×4=3.112	3.11　m2
基礎砕石 RC-40, t=15cm	0.90×0.90=0.810	0.81　m2
鋼製桝蓋 T-25, 500×500, ボルト固定(細目)		1.0　枚

単位数量計算書

細　　別：2号集水桝
規　　格：500×500×700, σck≧18N/mm2　　1.0　箇所当り

略　図

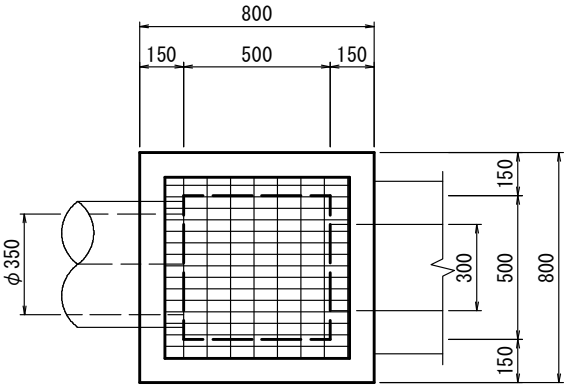

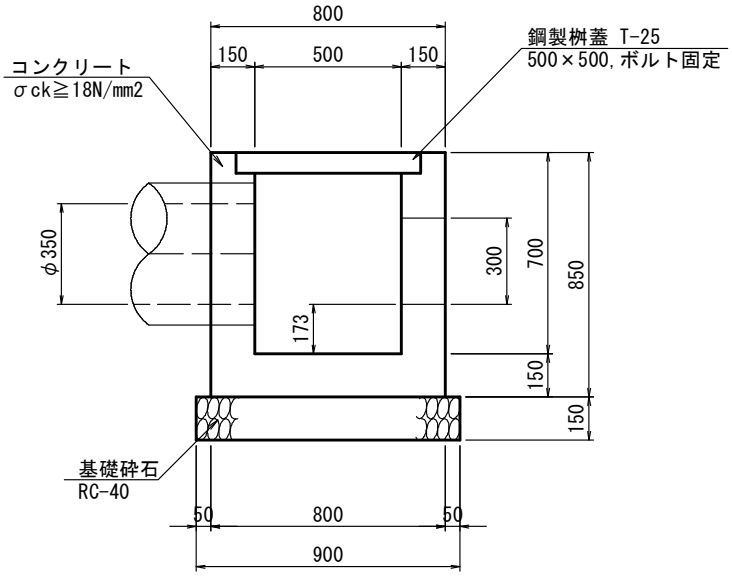

材料／規格	算　　式	数　量
コンクリート σck≧18N/mm2	1号管渠(φ350)控除面積　A=0.189m2 0.80×0.80×0.85-{0.63×0.63×0.071+0.50×0.50×0.629+(0.30×0.30+0.189)×0.15}=0.317	0.32　m3
型枠 小型	(0.80×0.85+0.50×0.779)×4-(0.30×0.30+0.189)×4+0.30×0.15×4=3.342	3.34　m2
基礎砕石 RC-40, t=15cm	0.90×0.90=0.810	0.81　m2
鋼製桝蓋 T-25, 500×500, ボルト固定		1.0　枚

単位数量計算書

細　　別：3号集水桝
規　　格：500×500×700, σck≧18N/mm2　　1.0　箇所当り

略　図

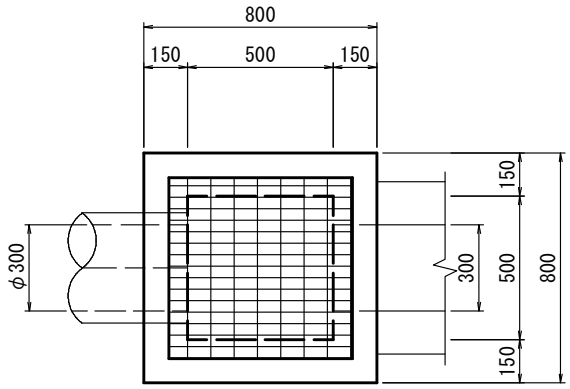

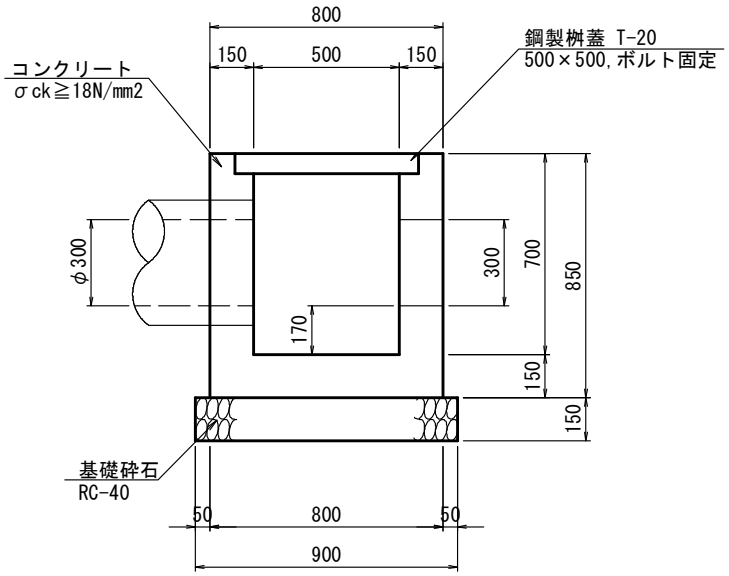

材料／規格	算　　式	数　量
コンクリート σck≧18N/mm2	0.80×0.80×0.85-{0.63×0.63×0.061+0.50×0.50×0.639+0.30×0.30×0.15}=0.347	0.35　m3
型枠 小型	(0.80×0.85+0.50×0.789)×4-0.30×0.30×2+0.30×0.15×4=4.298	4.30　m2
基礎砕石 RC-40, t=15cm	0.90×0.90=0.810	0.81　m2
鋼製桝蓋 T-20, 500×500, ボルト固定		1.0　枚

単位数量計算書

細　　別：4号集水桝
規　　格：500×500×750, σck≧18N/mm2　　1.0　箇所当り

略　図

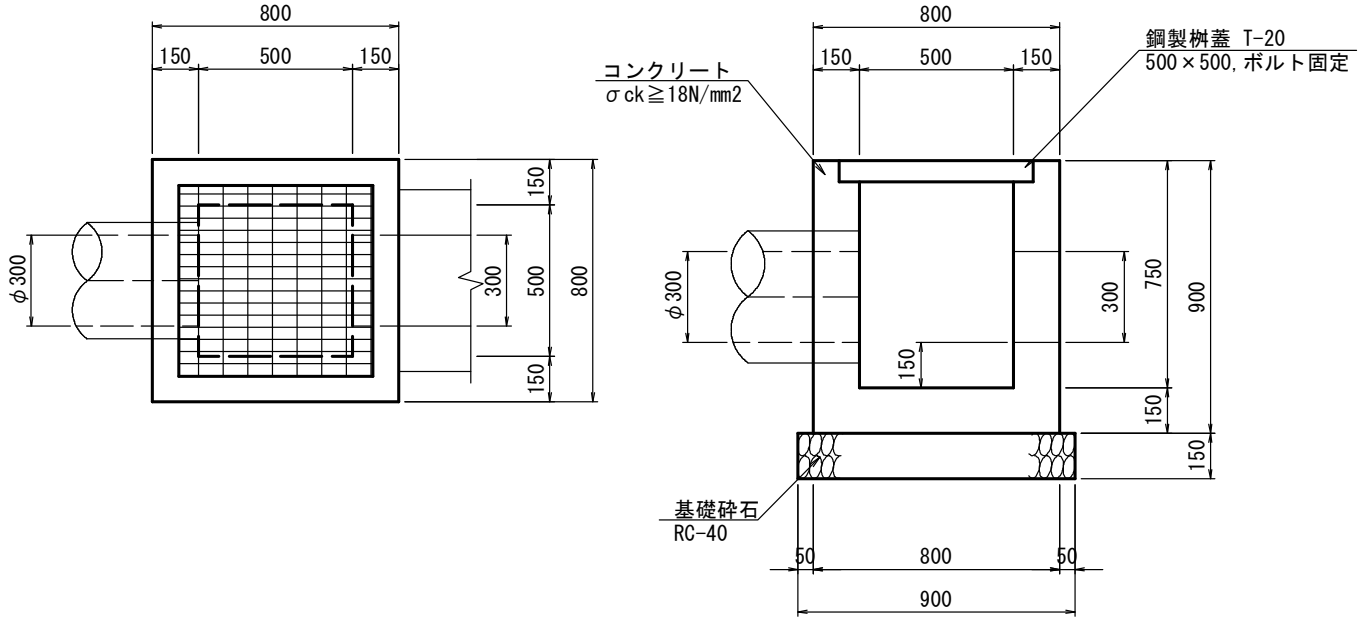

材料／規格	算　　式	数　量
コンクリート σck≧18N/mm2	0.80×0.80×0.90-{0.63×0.63×0.061+0.50×0.50×0.689+0.30×0.30×0.15}=0.366	0.37　m3
型枠 小型	(0.80×0.90+0.50×0.839)×4-0.30×0.30×2+0.30×0.15×4=4.558	4.56　m2
基礎砕石 RC-40, t=15cm	0.90×0.90=0.810	0.81　m2
鋼製桝蓋 T-20, 500×500, ボルト固定		1.0　枚

単位数量計算書

細　　別：5号集水桝
規　　格：500×500×800, σck≧18N/mm2　　1.0　箇所当り

略　図

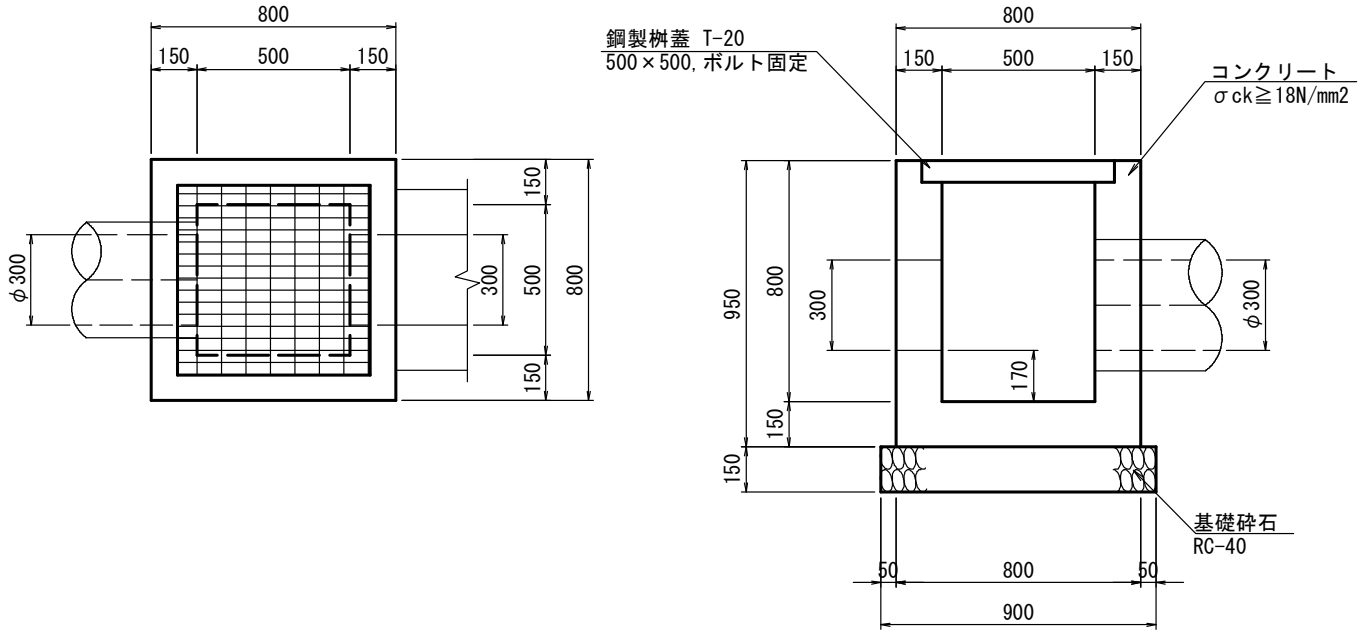

材料／規格	算　　式	数　量
コンクリート σck≧18N/mm2	0.80×0.80×0.95-{0.63×0.63×0.061+0.50×0.50×0.739+0.30×0.30×0.15}=0.386	0.39　m3
型枠 小型	(0.80×0.90+0.50×0.889)×4-0.30×0.30×2+0.30×0.15×4 =4.658	4.66　m2
基礎砕石 RC-40, t=15cm	0.90×0.90=0.810	0.81　m2
鋼製桝蓋 T-20, 500×500, ボルト固定		1.0　枚

場所打水路工数量集計表

種　別：場所打水路工
規　格：

細　別	規　格	単位	U型水路						合　計	摘　要
			No.5+9.39～No.5+19.59(久尾宍喰浦線)	No.6+9.89～No.7+0.15(久尾宍喰浦線)						
コンクリート	小型,σck≧18N/mm2	m3	2.6	2.9					5.5	
型枠	小型	m2	24.4	25.8					50.2	
基礎砕石	RC-40,t=15cm	m2	8.2	8.1					16.3	
目地材	瀝青繊維質目地板,t=10mm	m2	0.3	0.3					0.6	

平均断面体積計算表

名　称：U型水路

測　点	距 離(m)	コンクリート			摘　要
		断面積(m2)	平均断面積(m2)	体 積(m3)	
久尾宍喰浦線 NO.5+ 9.39	—	0.27	—	—	H=0.651
NO.5+11.95	2.76	0.25	0.260	0.7	H=0.531
NO.5+15.89	4.23	0.24	0.245	1.0	H=0.486
NO.5+19.59	3.86	0.24	0.240	0.9	H=0.500
小　　計	10.85			2.6	
合　　計	10.85			2.6	

平均法長面積計算表

名　称：U型水路

測　点	距 離(m)	型枠			摘　要
		法 長(m)	平均法長(m)	面 積(m2)	
久尾宍喰浦線 NO.5+ 9.39	—	2.50	—	—	H=0.651
NO.5+11.95	2.76	2.26	2.380	6.6	H=0.531
NO.5+15.89	4.23	2.17	2.215	9.4	H=0.486
NO.5+19.59	3.86	2.20	2.185	8.4	H=0.500
小　　計	10.85			24.4	
合　　計	10.85			24.4	

平均幅員面積計算表

名　称：U型水路

測　点	距 離(m)	基礎砕石			摘　要
		幅(m)	平均幅(m)	面 積(m2)	
久尾宍喰浦線 NO.5+ 9.39	—	0.75	—	—	H=0.651
NO.5+11.95	2.76	0.75	0.750	2.1	H=0.531
NO.5+15.89	4.23	0.75	0.750	3.2	H=0.486
NO.5+19.59	3.86	0.75	0.750	2.9	H=0.500
小　　計	10.85			8.2	
合　　計	10.85			8.2	

一般計算書

種　　別：場所打水路工
ブロック：U型水路
区　　分：No.5+9.39～No.5+19.59(久尾宍喰浦線)

細別／規格	算　　式　／　　図	数　量
コンクリート 小型, σck≧18N/mm2	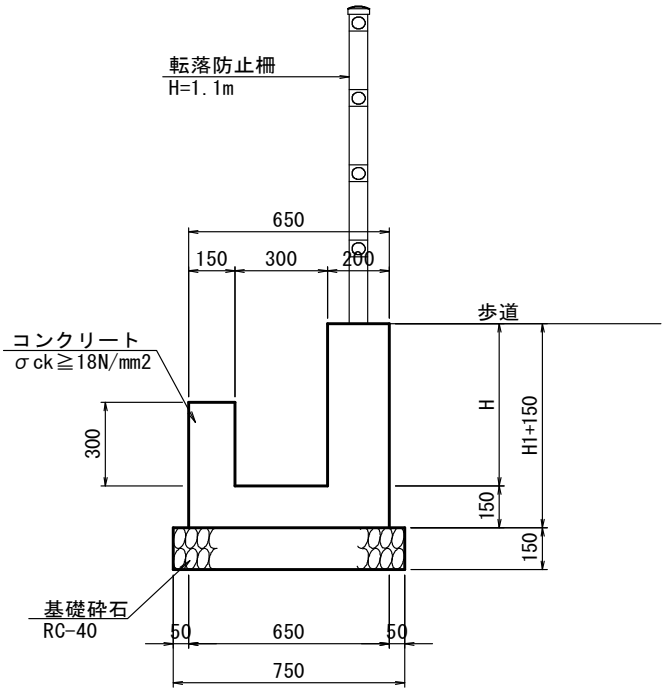 1.0m当り　　V=H×0.20+(0.30+0.65)×0.15 平均断面体積計算表より	2.6　m3
型枠 小型	1.0m当り　　A=(H+0.30+0.15×2)×2 平均法面面積計算表より	24.4　m2
基礎砕石 RC-40, t=15cm	1.0m当り　　W=0.75m2 平均幅員面積計算表より	8.2　m2
目地材 瀝青繊維質目地板, t=10mm	10mに1箇所 2.6×1/10=0.26	0.3　m2

平均断面体積計算表

名　称：U型水路

測　点	距 離(m)	コンクリート			摘　要
		断面積(m2)	平均断面積(m2)	体 積(m3)	
久尾宍喰浦線 NO.6+ 9.89	—	0.25	—	—	H=0.527
NO.6+13.63	3.91	0.25	0.250	1.0	H=0.524
NO.6+17.61	4.30	0.26	0.255	1.1	H=0.593
NO.7+ 0.15	2.73	0.30	0.280	0.8	H=0.775
小　　計	10.94			2.9	
合　　計	10.94			2.9	

平均法長面積計算表

名　称：U型水路

測　点	距 離(m)	型枠			摘　要
		法 長(m)	平均法長(m)	面 積(m2)	
久尾宍喰浦線 NO.6+ 9.89	—	2.25	—	—	H=0.527
NO.6+13.63	3.91	2.25	2.250	8.8	H=0.524
NO.6+17.61	4.30	2.39	2.320	10.0	H=0.593
NO.7+ 0.15	2.73	2.75	2.570	7.0	H=0.775
小　　計	10.94			25.8	
合　　計	10.94			25.8	

平均幅員面積計算表

名　称：U型水路

測　点	距 離(m)	基礎砕石			摘　要
		幅(m)	平均幅(m)	面 積(m2)	
久尾宍喰浦線 NO.6+ 9.89	—	0.75	—	—	H=0.527
NO.6+13.63	3.91	0.75	0.750	2.9	H=0.524
NO.6+17.61	4.30	0.75	0.750	3.2	H=0.593
NO.7+ 0.15	2.73	0.75	0.750	2.0	H=0.775
小　　計	10.94			8.1	
合　　計	10.94			8.1	

一般計算書

種　　別：場所打水路工
ブロック：U型水路
区　　分：No.6+9.89～No.7+0.15(久尾宍喰浦線)

細別／規格	算　　式　／　　図	数　量
コンクリート 小型, σck≧18N/mm2	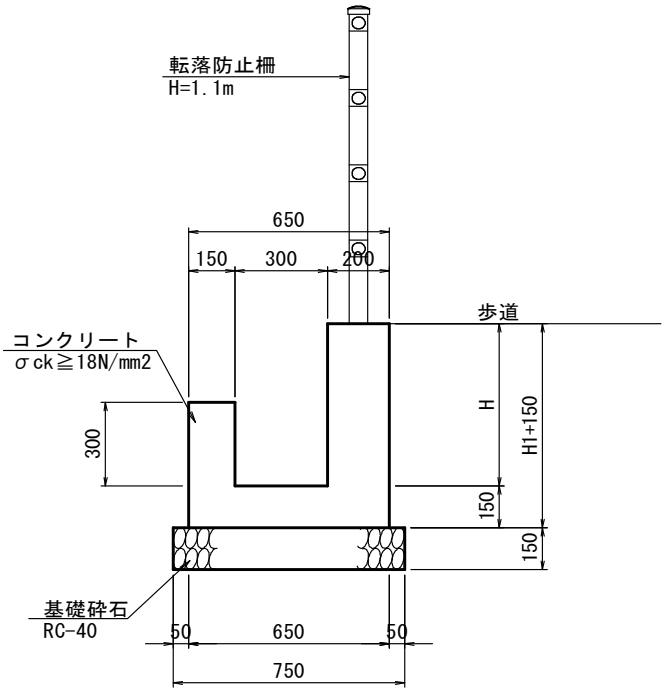 1.0m当り　　V=H×0.20+(0.30+0.65)×0.15 平均断面体積計算表より	2.9　m3
型枠 小型	1.0m当り　　A=(H+0.30+0.15×2)×2 平均断面法面計算表より	25.8　m2
基礎砕石 RC-40, t=15cm	1.0m当り　　W=0.75m2 平均幅員面積計算表より	8.1　m2
目地材 瀝青繊維質目地板, t=10mm	10mに1箇所 2.9×1/10=0.29	0.3　m2

一般計算書

種　　別：場所打水路工
ブロック：U型水路
区　　分：No.6+9.89～No.7+0.15(久尾宍喰浦線)

U型水路　　1.0m当り

測点	距離	H	H×0.20	(0.30+0.65)×0.15	数量		
					コンクリート	型枠	基礎砕石
NO.5+ 9.39	0.00	0.651	0.130	0.143	0.27	2.50	0.75
NO.5+11.95	2.76	0.531	0.106	0.143	0.25	2.26	0.75
NO.5+15.89	4.23	0.486	0.097	0.143	0.24	2.17	0.75
NO.5+19.59	3.86	0.500	0.100	0.143	0.24	2.20	0.75
計	10.85						
NO.6+ 9.89	0.00	0.527	0.105	0.143	0.25	2.25	0.75
NO.6+13.63	3.91	0.524	0.105	0.143	0.25	2.25	0.75
NO.6+17.61	4.30	0.593	0.119	0.143	0.26	2.39	0.75
NO.7+ 0.15	2.73	0.775	0.155	0.143	0.30	2.75	0.75
計	10.94						

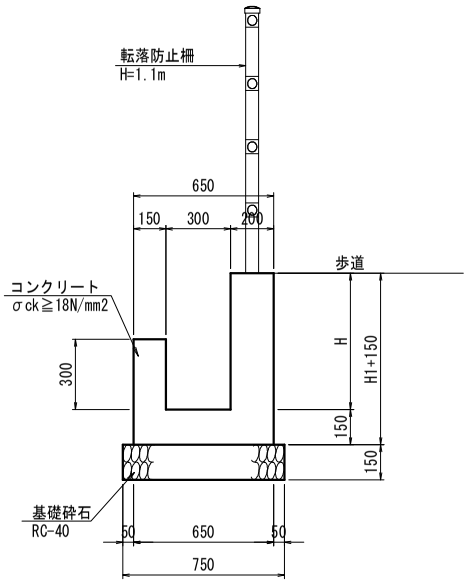

縁石工

工種数量総括表

設計書名：Ｒ４波土 久尾宍喰浦線　海・久保　道路改良工事（２）

工　種	種　別	細　別	規　　格	単位	数　量	数量増減	摘　　要
縁石工				式	1		
	作業土工			式	1		
		床掘	小規模：土砂	m3	4.8		
		埋戻	W1＜1m	m3	2.4		
		基面整正	土砂	m2	7.2		
	縁石工			式	1		
		1号縁石	A種、両面R	m	15.6		
		1号縁石	A種、摺付け袖用	m	1.2		
		2号縁石	A種、歩道横断用	m	8.2		

縁石工数量集計表

種　別：作業土工
規　格：

細　別	規　格	単位	作業土工 起点付近						合　計	摘　要
床掘	小規模：土砂	m3	4.8						4.8	
埋戻	W1＜1m	m3	2.4						2.4	
基面整正	土砂	m2	7.2						7.2	

一般計算書

種　　別：作業土工
ブロック：作業土工
区　　分：起点付近

細別／規格	算　　式　／　　図	数　量
床掘 小規模：土砂	添付図より 作業土工延長　　起点側L=8.4+4.1-0.5=12.00m(縁石工詳細図参照) 　　終点側L=8.4+4.1-0.5=12.00m(　　〃　　) 0.2×12.00×2=4.80	4.8　m3
埋戻 　〃 W1＜1m	0.1×12.00×2=2.40	2.4　m3
基面整正 　〃 土砂	0.3×12.00×2=7.20	7.2　m2

一般計算書

種　　別：作業土工
ブロック：作業土工
区　　分：起点付近

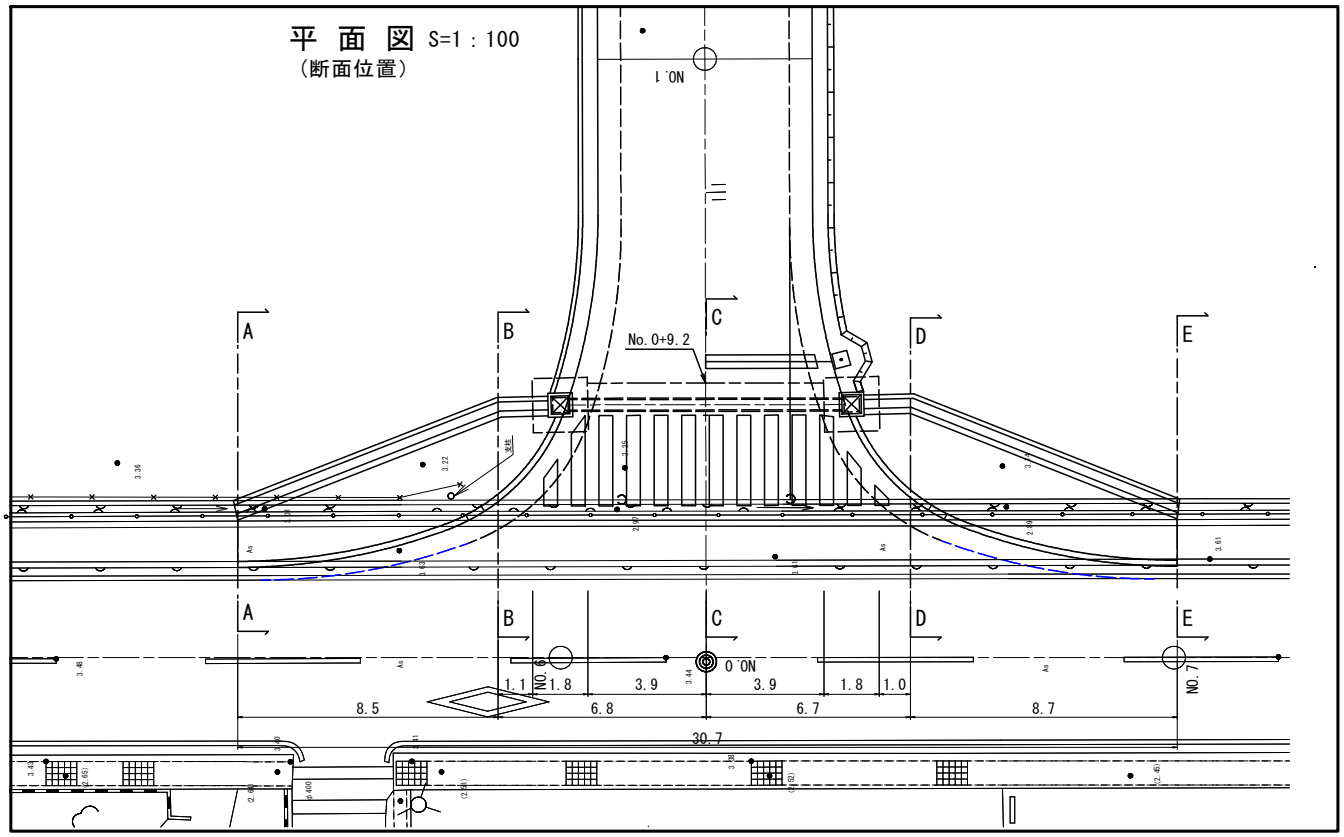

A-A 断面図

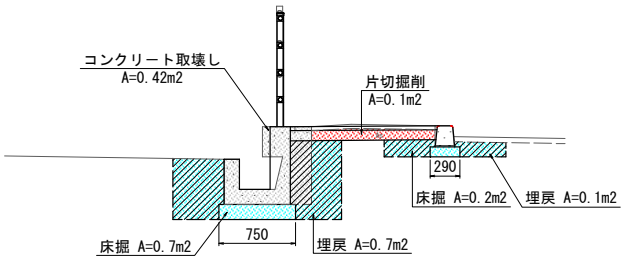

E-E 断面図

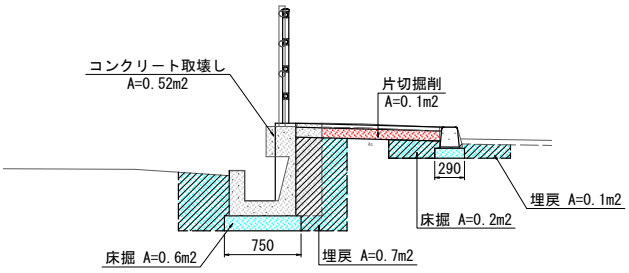

縁石工数量集計表

種　別：縁石工
規　格：

細　別	規　格	単位	縁石工						合　計	摘　要
			標準部	摺付け袖部	歩道横断部					
1号縁石	A種、両面R	m	15.6						15.6	
	A種、摺付け袖用	m		1.2					1.2	
2号縁石	A種、歩道横断用	m			8.2				8.2	

数量調書

名　称：1号縁石（標準部）　　単　位：m

測　　点	数 量	摘　　要
No.5+ 9.45～No.5+17.00	7.8	
No.6+12.51～No.7+ 0.11	7.8	
小　　計	15.6	
合　　計	15.6	

一般計算書

種　　別：縁石工
ブロック：縁石工
区　　分：標準部

細別／規格	算　　式　／　　図	数　量
1号縁石 A種、両面R		15.6　m

数量調書

名　称：1号縁石(摺付け袖部)　　単　位：m

測　　点	数 量	摘　　要
No.5+17.00～No.5+17.52	0.6	
No.6+11.99～No.6+12.51	0.6	
小　　計	1.2	
合　　計	1.2	

一般計算書

種　　別：縁石工
ブロック：縁石工
区　　分：摺付け袖部

細別／規格	算　　式　／　　図	数　量
1号縁石 A種、摺付け袖用		1.2　m

数量調書

名　称：2号縁石　　単　位：m

測　　点	数 量	摘　　要
No.5+17.52～No.6+ 0.04	4.1	
No.6+ 9.42～No.6+11.99	4.1	
小　　計	8.2	
合　　計	8.2	

一般計算書

種　　別：縁石工
ブロック：縁石工
区　　分：歩道横断部

細別／規格	算　　式　／　　図	数　量
2号縁石 A種、歩道横断用		8.2　m

単位数量計算書

細　　別：1号縁石
規　　格：A種、両面R　　10.0　m当り

略　図

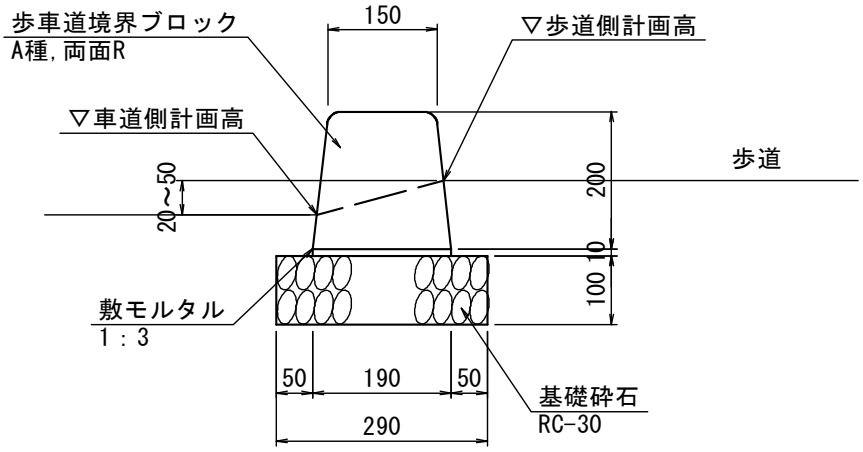

材料／規格	算　　式	数　量
歩車道境界ブロック A種、両面R	10.0/0.605=16.53	16.5　個
敷モルタル 1:3	0.19×0.01×10.0=0.019	0.02　m3
基礎砕石 RC-30,t=10cm	0.29×10.0=2.900	2.90　m2

単位数量計算書

細　　別：1号縁石
規　　格：A種、摺付け袖用　　10.0　m当り

略　図

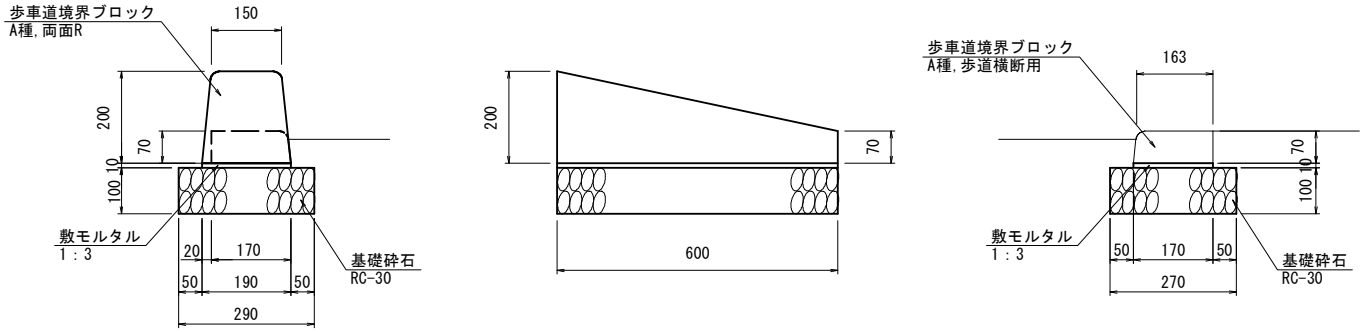

材料／規格	算　　式	数　量
歩車道境界ブロック B種　切り下げ袖用	10.0/0.605=16.53	16.5　個
敷モルタル 1:3	0.23×0.01×10.0=0.023	0.02　m3
基礎砕石 RC-30,t=10cm	0.28×10.0=2.800	2.80　m2

単位数量計算書

細　　別：2号縁石
規　　格：A種、歩道横断用　　10.0　m当り

略　図

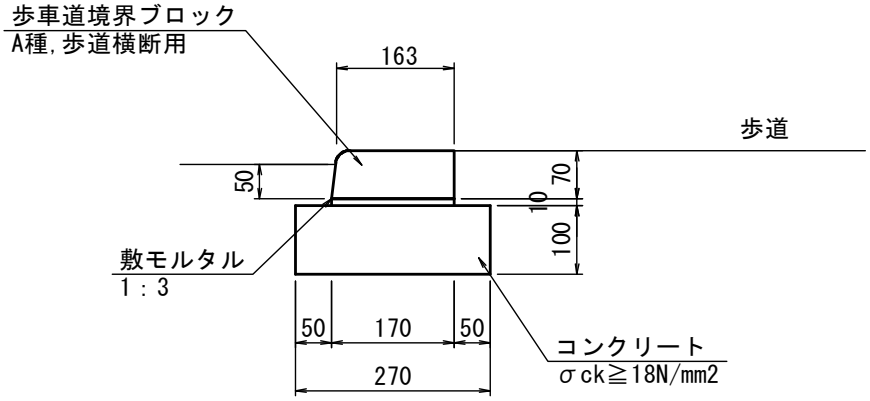

材料／規格	算　　式	数　量
歩車道境界ブロック A種　歩道横断用	10.0/0.605=16.53	16.5　個
敷モルタル 1:3	0.17×0.01×10.0=0.017	0.02　m3
コンクリート σck≧18N/mm,t=10cm	0.27×10.0=2.700 体積 V=0.27×0.10×10.0=0.270m3	2.70　m2
同上型枠 均しコン型枠	0.10×2×10.0=2.000	2.00　m2

付帯工

工種数量総括表

設計書名：Ｒ４波土 久尾宍喰浦線　海・久保　道路改良工事（２）

工　種	種　別	細　別	規　　格	単位	数　量	数量増減	摘　　要
付帯工				式	1		
	作業土工			式	1		
		床掘	小規模：土砂	m3	0.2		
		基面整正	土砂	m2	0.3		
	付帯工			式	1		
		止め壁		箇所	2.0		
		標識工		箇所	1.0		

付帯工数量集計表

種　別：作業土工
規　格：

細　別	規　格	単位	作業土工						合　計	摘　要
床掘	小規模：土砂	m3	0.2						0.2	
基面整正	土砂	m2	0.3						0.3	

一般計算書

種　　別：作業土工
ブロック：作業土工
区　　分：

細別／規格	算　　式　／　　図	数　量
床掘 小規模：土砂	0.5×0.50×0.70=0.18	0.2　m3
基面整正 土砂	0.50×0.50=0.25	0.3　m2

付帯工数量集計表

種　別：付帯工
規　格：

細　別	規　格	単位	止め壁	標識工					合　計	摘　要
止め壁		箇所	2.0						2.0	
標識工		箇所		1.0					1.0	

数量調書

名　称：止め壁　　単　位：箇所

測　　点	数 量	摘　　要
No.2+11.05付近	1.0	左側
〃	1.0	右側
小　　計	2.0	
合　　計	2.0	

一般計算書

種　　別：付帯工
ブロック：止め壁
区　　分：

細別／規格	算　　式　／　　図	数　量
止め壁		2.0　箇所

数量調書

名　称：標識工　　単　位：箇所

測　　点	数 量	摘　　要
No.0+10.00付近	1.0	右側
小　　計	1.0	
合　　計	1.0	

一般計算書

種　　別：付帯工
ブロック：標識工
区　　分：

細別／規格	算　　式　／　　図	数　量
標識工		1.0　箇所

単位数量計算書

細　　別：止め壁
規　　格：　　1.0　箇所当り

略　図

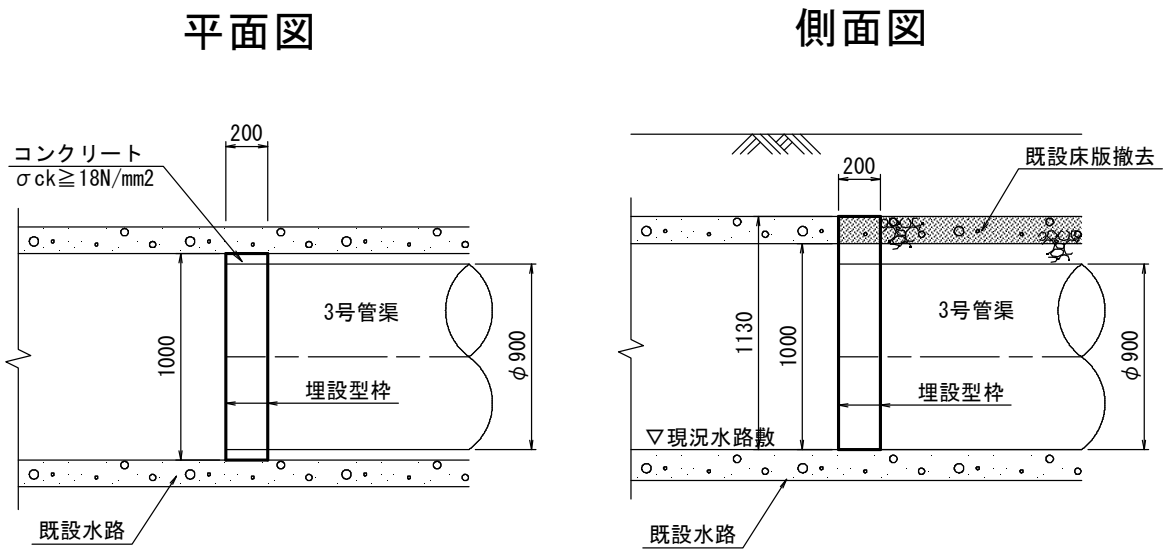

材料／規格	算　　式	数　量
コンクリート 小型，σck≧18N/mm2	(1.00×1.130-1/4×0.90^2×π)×0.20=0.099	0.10　m3
型枠 埋設型枠	(1.00×1.00+1.00×1.13)-1/4×0.90^2×π×2=0.858	0.86　m2

単位数量計算書

細　　別：標識工
規　　格：　　1.0　箇所当り

略　図

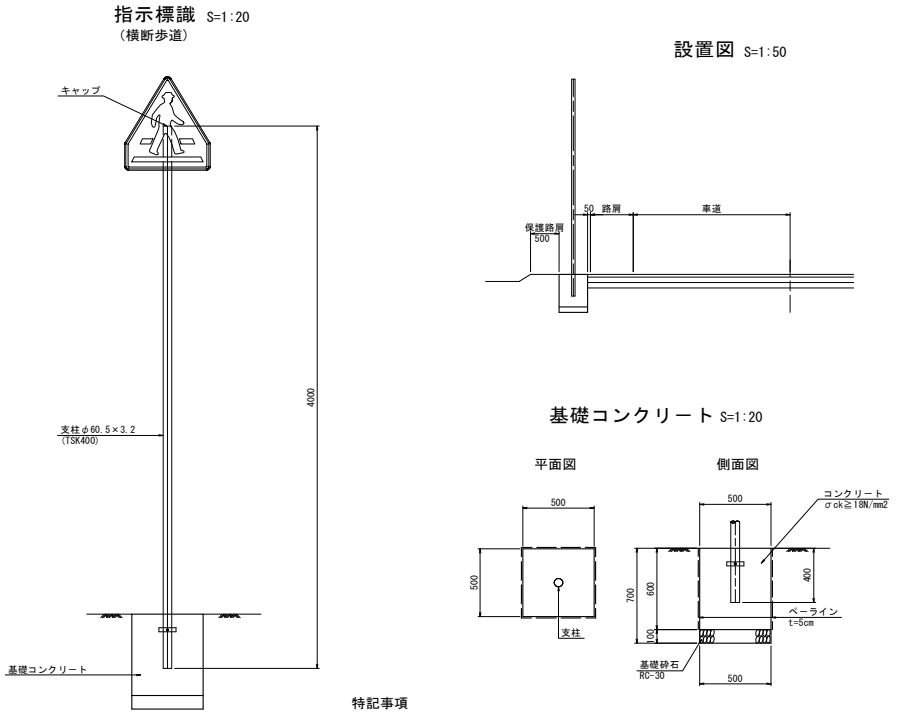

特記事項
(1) 指示なき材質はSS400・STK400又は同等品以上とする。
(2) 支柱本体及び付属品の表面処理については溶解亜鉛めっきを施すものとし
規格(付着量)については、各肉厚ごとにJIS H8841-2007に準ずる事とする。

材料／規格	算　　式	数　量
コンクリート σck≧18N/mm2	0.50×0.50×0.60=0.150	0.15　m3
ペーライン σck≧18N/mm2,t=5cm	0.50×0.60×4=1.200 体積　V=0.50×0.60×4×0.05=0.060m3	1.20　m2
基礎砕石 RC-30,t=10cm	0.50×0.50=0.250	0.25　m2

防護柵工

工種数量総括表

設計書名：Ｒ４波土 久尾宍喰浦線　海・久保　道路改良工事（２）

工　種	種　別	細　別	規　　格	単位	数　量	数量増減	摘　　要
防護柵工				式	1		
	防止柵工			式	1		
		転落防止柵	構造物用,H=1.10m	m	21.5		

防護柵工数量集計表

種　別：防止柵工
規　格：

細　別	規　格	単位	防止柵工						合　計	摘　要
転落防止柵	構造物用,H=1.10m	m	21.5						21.5	

数量調書

名　称：転落防止柵（H=1.10m）　　単　位：m

測　　点	数 量	摘　　要
No.5+9.39～No.5+19.59	10.7	左側
No.6+9.89～No.7+ 0.15	10.8	〃
小　　計	21.5	
合　　計	21.5	

一般計算書

種　　別：防止柵工
ブロック：防止柵工
区　　分：

細別／規格	算　　式　／　　図	数　量
転落防止柵 構造物用,H=1.10m		21.5　m

単位数量計算書

細　　別：転落防止柵
規　　格：構造物用,H=1.10m　　10.0　m当り

略　図

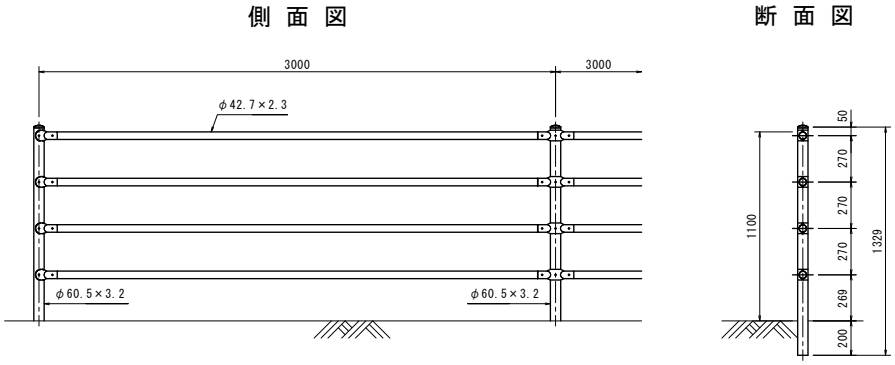

材料／規格	算　　式	数　量
転落防止柵 構造物用,H=1.10m		10.0　m

構造物撤去工

工種数量総括表

設計書名：Ｒ４波土 久尾宍喰浦線　海・久保　道路改良工事(２)

工　種	種　別	細　別	規　　格	単位	数　量	数量増減	摘　　要
構造物撤去工				式	1		
	防護柵撤去工			式	1		
		防護柵(横断・転落防止柵)撤去	H=1.10m	m	30.6		
	構造物取壊し工			式	1		
		コンクリート構造物取壊し	無筋	m3	24.7		
		舗装版取壊し	アスファルト舗装,t=4cm	m2	34.7		
		舗装版取壊し	アスファルト舗装,t=5cm	m2	26.1		
		舗装版切断	アスファルト舗装,t=15cm以下	m	66.4		
	排水構造物撤去工			式	1		
		蓋版撤去	C2-B300	枚	31		
	縁石撤去工			式	1		
		歩車道境界ブロック撤去		m	30.6		
	運搬処理工			式	1		
		殻運搬処理	Co殻	m3	27.3		
		殻運搬処理	As殻	m3	2.7		

工種数量総括表

設計書名：Ｒ４波土 久尾宍喰浦線　海・久保　道路改良工事（２）

工　種	種　別	細　別	規　　格	単位	数　量	数量増減	摘　　要
		転落防止柵	H=1.1m	m	30.6		

防護柵撤去工数量集計表

種　別：防護柵撤去工
規　格：

細　別	規　格	単位	防護柵撤去工						合　計	摘　要
防護柵(横断・転落防止柵)撤去	H=1.10m	m	30.6						30.6	

一般計算書

種　　別：防護柵撤去工
ブロック：防護柵撤去工
区　　分：

細別／規格	算　　式　／　　図	数　量
防護柵(横断・転落防止柵)撤去 H=1.10m	構造物撤去工平面図より L=30.6m	30.6　m

構造物取壊し工量集計表

種　別：構造物取壊し工
規　格：

細　別	規　格	単位	構造物取壊し工						合　計	摘　要
コンクリート構造物取壊し	無筋	m3	24.7						24.7	
舗装版取壊し	アスファルト舗装,t=4cm	m2	34.7						34.7	
	アスファルト舗装,t=5cm	m2	26.1						26.1	
舗装版切断	アスファルト舗装,t=15cm以下	m	66.4						66.4	

平均断面体積計算表

名　称：構造物取壊し工

測　点	距 離(m)	コンクリート取壊し			摘　要
		断面積(m2)	平均断面積(m2)	体 積(m3)	
A-A	－	0.42	－	－	排水工作業土工添付図より
B-B	8.5	0.18	0.300	2.6	〃
C-C	6.8	0.18	0.180	1.2	〃
D-D	6.7	0.22	0.200	1.3	〃
E-E	8.7	0.52	0.370	3.2	〃
小　計	30.7			8.3	
合　計	30.7			8.3	

一般計算書

種　　別：構造物取壊し工
ブロック：構造物取壊し工
区　　分：

細別／規格	算　　式　／　　図	数　量
コンクリート構造物取壊し 無筋	平均断面体積計算表より　　V1=8.3m3 ②0.13×10.0=1.30　（本線No.2+11.05付近） ③0.28×13.3=3.72　（支線No.2+6.3付近） ④0.28×16.3=4.56　（本線No.8+0.32付近） ⑤0.44×15.6=6.86　（本線No.14+16.9付近） 復旧工(8.3+1.30+3.72+4.56+6.86=24.74	24.7　m3
舗装版取壊し アスファルト舗装,t=4cm	構造物撤去工平面図より ①　A=34.7m2	34.7　m2
舗装版取壊し アスファルト舗装,t=5cm	〃 ①A= 14.5m2（本線 No.0付近） ②A=　5.3m2（支線 No.2+6.3付近） ③A=　6.3m2（本線 No.8+0.32付近） 14.5+5.3+6.3=26.1	26.1　m2
舗装版切断 アスファルト舗装,t=15cm以下	〃 ① t ＝4cm　L1= 1.1m ② t ＝4cm　L2= 1.1m ③ t ＝5cm　L3=31.6m ④ t ＝5cm　L4=14.8m ⑤ t ＝5cm　L5=17.8m 1.1+1.1+31.6+14.8+17.8=66.4	66.4　m

一般計算書

種　　別：構造物取壊し工
ブロック：構造物取壊し工
区　　分：

構造物撤去工平面図S=1:500

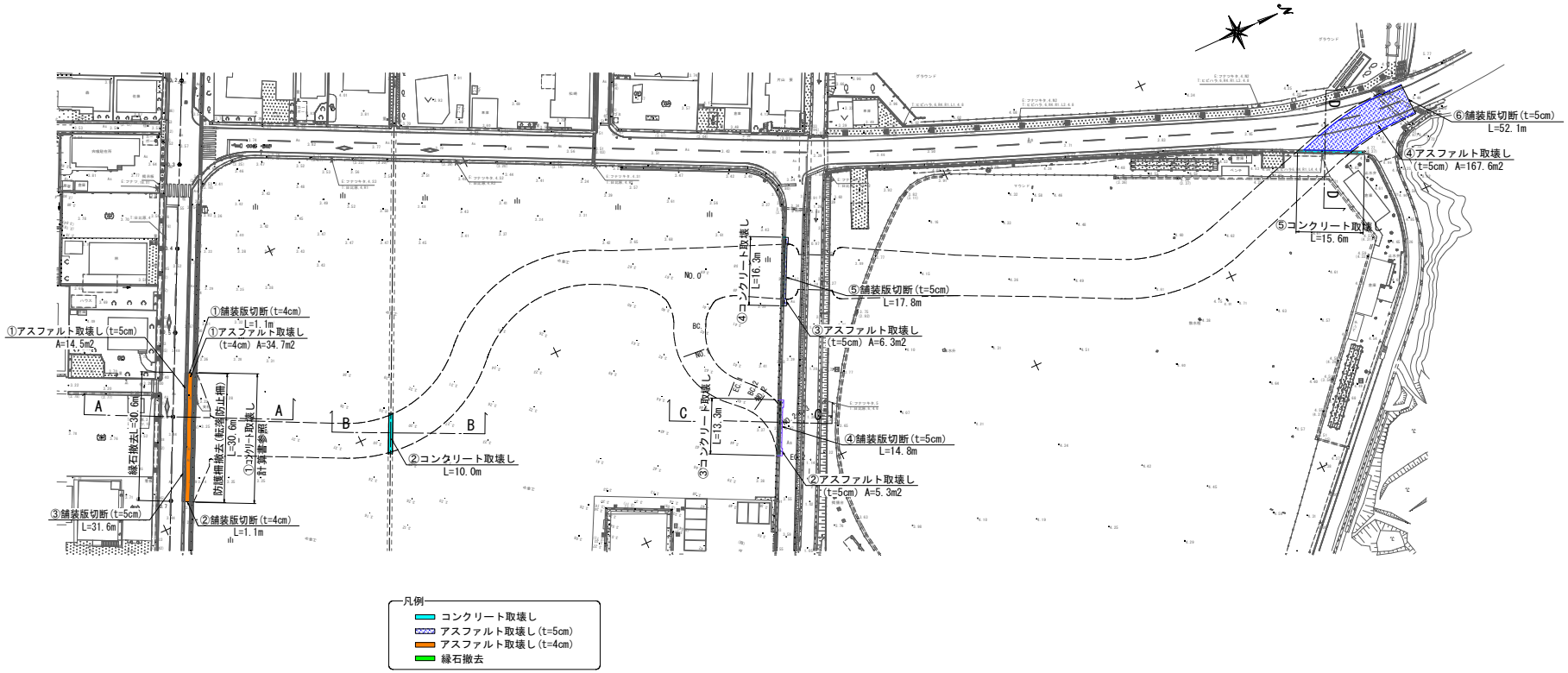

A-A 断面図

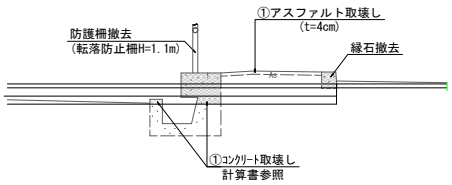

B-B 断面図

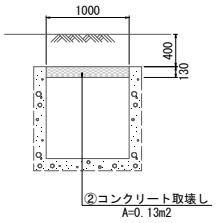

C-C 断面図

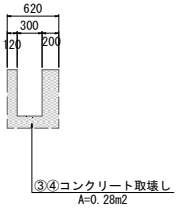

D-D 断面図

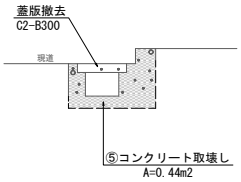

排水構造物撤去数量集計表

種　別：排水構造物撤去工
規　格：

細　別	規　格	単位	排水構造物撤去工						合　計	摘　要
蓋版撤去	C2-B300	枚	31						31	

一般計算書

種　　別：排水構造物撤去工
ブロック：排水構造物撤去工
区　　分：

細別／規格	算　　式　／　　図	数　量
蓋版撤去 C2-B300	構造物撤去工平面図より （本線No.14+16.9付近）L=15.6m 15.6/0.50=31	31　　枚

縁石撤去工数量集計表

種　別：縁石撤去工
規　格：

細　別	規　格	単位	縁石撤去工						合　計	摘　要
歩車道境界ブロック撤去		m	30.6						30.6	

一般計算書

種　　別：縁石撤去工
ブロック：縁石撤去工
区　　分：

細別／規格	算　　式　／　　図	数　量
歩車道境界ブロック撤去	構造物撤去工平面図より L=30.6m	30.6　m

殻運搬処理工数量集計表

種　別：運搬処理工
規　格：

細　別	規　格	単位	殻運搬処理工						合　計	摘　要
殻運搬処理	Co殻	m3	27.3						27.3	
	As殻	m3	2.7						2.7	

一般計算書

種　　別：運搬処理工
ブロック：殻運搬処理工
区　　分：

細別／規格	算　　式　／　　図	数　量
殻運搬処理 Co殻	構造物取壊し工計算書より　V1=24.7m3 コンクリート蓋N=31枚　断面積＝0.44×0.11=0.048 0.048×31=1.488 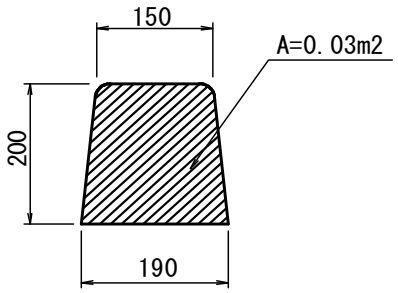 縁石撤去　L=30.6m 0.03×30.6=0.918 復旧工（No.2+11.05付近）　　V2=0.2m3 コンクリート殻合計　24.7+1.488+0.918+0.2=27.306	27.3　m3
殻運搬処理 As殻	〃 34.7×0.04+26.1×0.05=２．６９３	2.7　m3
転落防止柵 H=1.1m	〃	30.6　m

仮 橋 工 数 量

1. 仮橋工数量総括表(1/2)

種　別	規　　格	単　位	数　量	摘　要
＜上部工架設工＞				
架設質量		kg	8250	
すみ肉溶接	6mm換算	m	44.1	
＜覆工板設置工＞				
覆工板面積		m^2	64.0	
＜高欄設置工＞				
ガードレール	Gr-C-2B	m	16.0	
すみ肉溶接	6mm換算	m	27.9	
＜下部工設置工＞				
架設質量		kg	1853	杭基礎
＜支持杭設置工＞				
支持杭打込	打込8.2m Nmax=37	本	5	油圧式高周波バイブロハンマ 70t吊りクローラクレーン
支持杭打込	打込8.7m Nmax=37	本	5	
＜仮設材設置工＞				
土留板	t=3cm	m^3	0.41	
大型土のう		袋	34	

仮橋工数量総括表(2/2)

種　別	材　質	規　　格	単位	数　量	摘　要
＜鋼材数量＞					
鋼　板	SS400	PL　12	kg	174	
		PL　9	kg	32	
		小計	kg	206	
溝形鋼	SS400	380×100×10.5×16	kg	1,853	
		380×100×10.5×16	kg	2,148	
		小計	kg	4,001	
角形鋼管	STKR400	125×125×4.5	kg	66	
H形鋼	SS400	594×302×14×23	kg	6800	リース材
		400×400×13×21	kg	15480	リース材
		294×200×8×12	kg	84	
		小計	kg	22364	
丸　鋼	SR235	φ9	kg	1	
B.N.W.（重量）	F10T	M20×60	kg	28	
		M20×65	kg	16	
		M20×70	kg	49	
		M20×75	kg	17	
覆工板	SM490A	1000×208×2000	kg	13568	
		（個数）	個	32	
B.N.W.（本数）	F10T	M20×60	本	72	
		M20×65	本	40	
		M20×70	本	120	
		M20×75	本	40	

２．　数 量 計 算

仮 橋 材 料 表

種　別	記号	寸　　法	長 さ	単　重	1個重量	個数	重 量	材 質	摘 要
支持杭	H	400 × 400 × 13×21	9,000	172.0	1548.0	10	15,480	SS400	リース材
主 桁	H	594 × 302 × 14×23	8,000	170.0	1360.0	5	6,800	SS400	リース材
〃	PL	120 × 12	548	11.3	6.2	28	174	〃	
横 桁	[	380 × 100 × 10.5×16	1,950	54.5	106.3	12	1,276	〃	
受 桁	[	380 × 100 × 10.5×16	8,500	54.5	463.3	4	1,853	〃	下部
地覆材	[	380 × 100 × 10.5×16	8,000	54.5	436.0	2	872	〃	
ブラケット	□	125 × 125 × 4.5	400	16.6	6.6	10	66	STKR400	
〃	1/2H	294 × 200 × 8×12	300	27.9	8.4	10	84	SS400	
〃	PL	81 × 9	132	5.7	0.8	40	32	〃	
〃	ストッパー	φ9	140	0.499	0.1	10	1	SR235	
主桁×横桁	B.N.W	M20	60		0.385	72	28	F10T	ナット、座金付
主桁×桁受	〃	〃	75		0.422	40	17	〃	ナット、座金付
支持杭×桁受	〃	〃	70		0.410	120	49	〃	ナット、座金付
主桁×ブラケット	〃	〃	65		0.398	40	16	〃	ナット、座金付
覆工板		1000 × 208	2,000		424	32	13,568	SM490A	
ガードレール		Gr-C-2B	16.0m						
						Σ＝	40,316	kg	

種　別	記号	寸　　法	長 さ	単　重	1個重量	個数	重 量	材 質	摘 要
	＜数量集計＞								
		PL 12					174	SS400	
		PL 9					32	〃	
		[380 × 100 × 10.5×16					1,853	〃	受桁(下部)
		[380 × 100 × 10.5×16					2,148	〃	横桁+地覆材
		H 594 × 302 × 14×23					6,800	SS400	リース材
		H 400 × 400 × 13×21					15,480	〃	リース材
		□ 125 × 125 × 4.5					66	STKR400	
		1/2H 294 × 200 × 8×12					84	〃	
		φ9					1	SR235	
		B.N.W. M20×60					28	F10T	
		B.N.W. M20×65					16	〃	
		B.N.W. M20×70					49	〃	
		B.N.W. M20×75					17	〃	
		覆工板　1000×208×2000				32	13,568	SM490A	
		ガードレール(Gr-C-2B)	16.0m						
						Σ＝	40,316	kg	

2-1. 上部工

1.材料

材料表を参照のこと。

2.架設工

1） 架設質量

（単位:kg）

	架設質量
主桁H	6800
主桁PL	174
横桁［	1276
合計	8250

2） すみ肉溶接長(6mm換算)

（6mmすみ肉）

L＝（ 0.120 × 4 ＋ 0.548 × 2 ）× 28 ＝ 44.128 m

3.覆工板設置工

覆工板設置面積 A= 8.000 × 8.000 = 64.00 m^2

4.高欄設置工

1） 材料

材料表を参照のこと。

2） ガードレール（Gr-C-2B）

L＝ 8.000 × 2 ＝ 16.000 m

3） すみ肉溶接長(6mm換算)

・地覆材取付部(4mmすみ肉)

L＝	0.444	×	(	8.000	/	0.300	)	×	0.05	×	4	＝	2.368 m

・PL取付部(6mmすみ肉)

L1＝	1.000	×	(	0.081	＋	0.132	)	×	2	×	40	=	17.040 m
L2＝	1.000	×		0.190	×	2		×	10			=	3.800 m
L3＝	1.000	×		0.117	×	2		×	20			=	4.680 m

・合計

ΣL＝	＝	27.888 m

2-2. 下部工

1.橋台設置工

1） 鋼材

材料表を参照のこと。

2） 設置質量

（単位:kg）

	架設質量
受桁［	1853
合計	1853

3） 支持杭設置

設置質量　　15480 kg

支持杭打込

N=　5　=　5　本
L=　1本当り　Nmax=37　=　8.2　m

N=　5　=　5　本
L=　1本当り　Nmax=37　=　8.7　m

支持杭引抜

N=　5　=　5　本
L=　1本当り　Nmax=37　=　8.2　m

N=　5　=　5　本
L=　1本当り　Nmax=37　=　8.7　m

4） 土留板 （t=3cm）

802×8500　　N=　2 枚

V=　0.802　×　8.50　×　0.03　×　2　=　0.409　m^3

5） 大型土のう

N=　18　＋　7　＋　3　＋　3　＋　3　=　34　袋

側面図

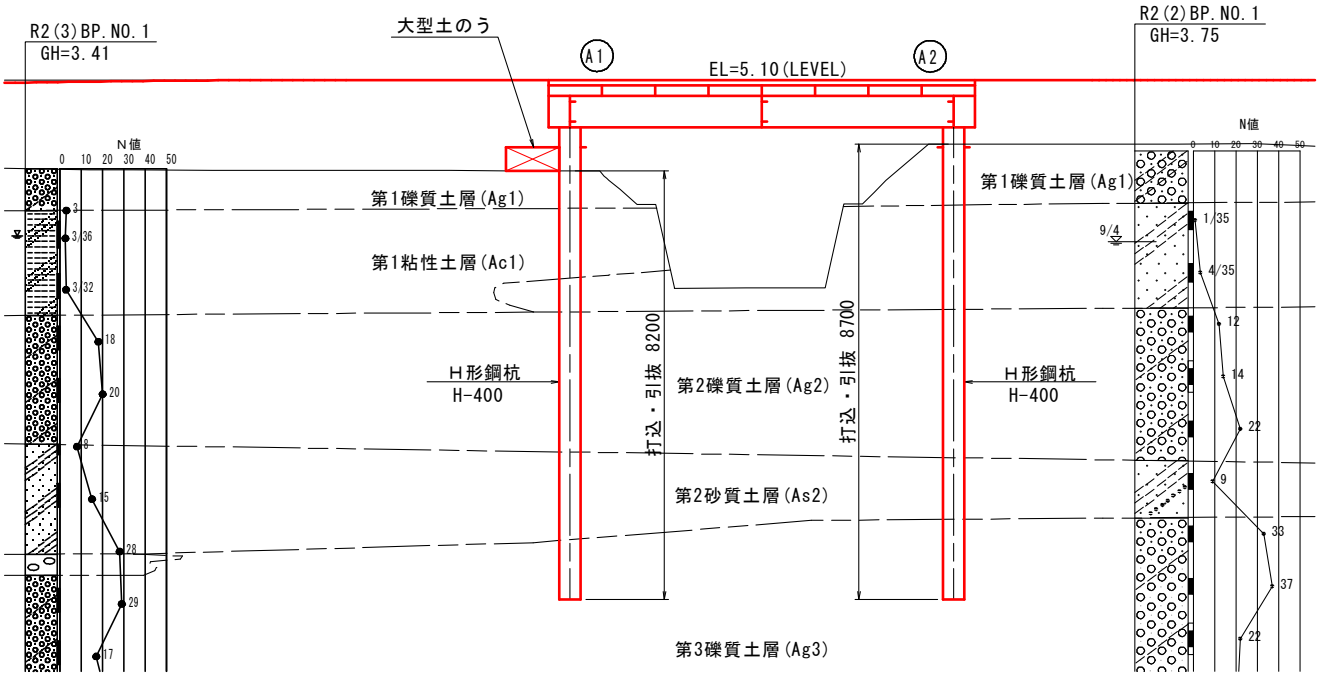
R2(3)BP.NO.1
GH=3.41
大型土のう
A1
EL=5.10(LEVEL)
A2
R2(2)BP.NO.1
GH=3.75
N値
第1礫質土層(Ag1)
第1粘性土層(Ac1)
H形鋼杭
H-400
打込・引抜 8200
第2礫質土層(Ag2)
打込・引抜 8700
第2砂質土層(As2)
第3礫質土層(Ag3)

平面図

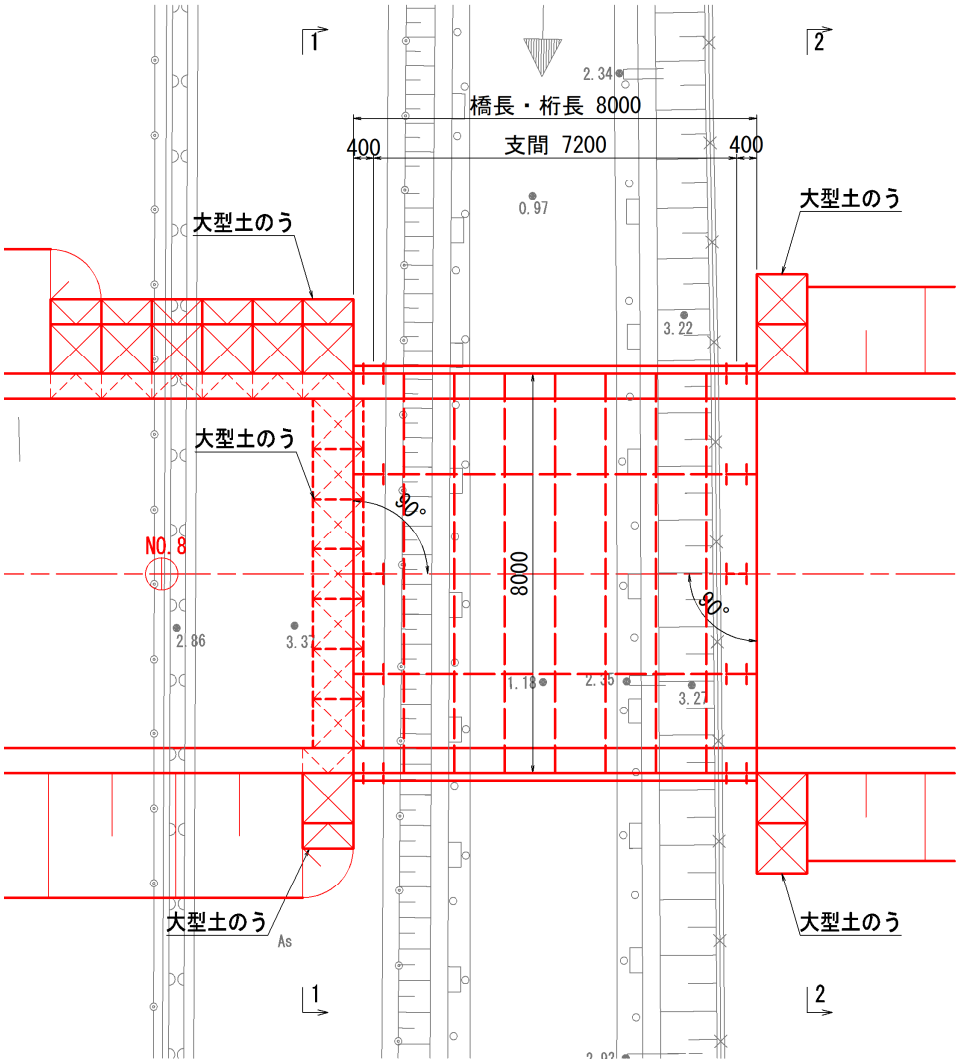
1
2
橋長・桁長 8000
400
支間 7200
400
大型土のう
大型土のう
大型土のう
90°
NO.8
8000
90°
大型土のう
大型土のう
As
1
2

断　面　1－1

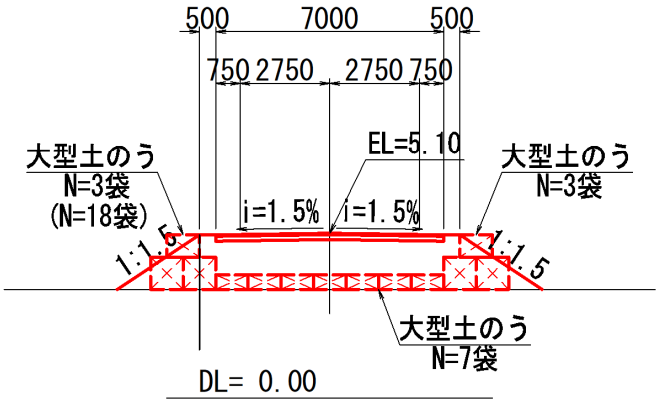

()内の数値は、起点側側面設置数量も含めた値を示す。
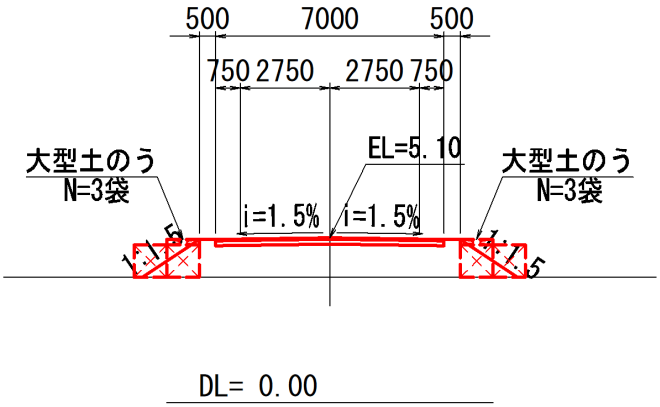
断　面　2－2